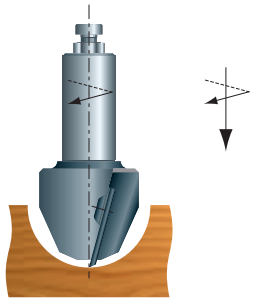

Esecuzione a 1 tagliente per fresatura assiale e laterale
Execution with one knife for plunging and milling
Ausf hrung 1-schneidig zum Bohren und Fr sen

SIMBOLOGIA E CARATTERISTICHE GENERALI

- Corpo in acciaio ad alta resistenza
- Coltelli dritti e sagomati in HW, intercambiabili e autoposizionanti
- Attacco cilindrico completo di tirante, dove indicato. Su richiesta pu essere fornito con attacchi cilindrici o conici con dimensioni diverse da quelle indicate
- La punta sagomata pu essere fornita con qualsiasi profilo incluso nella zona tratteggiata
- In fase di ordine indicare sempre il tipo di materiale che si vuole lavorare
- Le punte sono disponibili con rotazione destra. A richiesta possono essere fornite con rotazione sinistra

I ricambi vengono forniti in kit cos composti:

viti	10 pezzi per kit
tasselli	2 pezzi per kit
coltelli reversibili standard	10 pezzi per kit
coltelli profilati standard	2 pezzi per kit

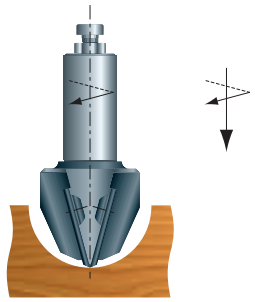

Esecuzione a 2 taglienti per fresatura assiale e laterale
Execution with two knives for plunging and milling
Ausf hrung 2-schneidig zum Bohren und Fr sen

TECHNICAL INFORMATION

- Tool body in high resistant steel.
- Interchangeable and self-positioning straight and profiled HW knives.
- All routers are supplied together with the terminal pin. Routers with other shanks (either conical or cylindrical), can be supplied on request.
- All profiled routers can be supplied with any shape obtained inside the relative shaded area.
- When order is placed, please indicate the kind of material to be processed in order to let STARK indicate you the most suitable cutting angles.
- All disposable knife routers are available with right hand rotation. Left hand rotation routers can be supplied on request.

Spare parts are supplied in kits composed as follows:

screws	10 pcs. per kit
wedges	2 pcs. per kit
standard reversible knives	10 pcs. per kit
standard profiled knives	2 pcs. per kit

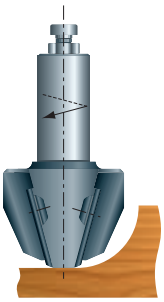

Esecuzione a 2 taglienti per fresatura laterale
Execution with two knives for contour milling
Ausf hrung 2-schneidig zum Fr sen

TECHNISCHE INFORMATIONEN

- K rper aus hochfestem Stahl HW-Wechselmesser, gerade oder profiliert sind selbstpositionierend.
- Alle Tragk rper werden mit Anschlag- oder Einstellschraube geliefert. Andere Schaft fertigen wir auf Anfrage.
- Jedes innerhalb der schraffierten Profilzone liegende Profil kann gefertigt werden.
- Bitte geben Sie im Auftragsfall das zu bearbeitende Material bekannt, damit die Schneidwinkel entsprechend angepasst werden k nnen.
- Standardausf hrung ist Drehrichtung rechts, Drehrichtung links auf Anfrage.

Die Standardersatzteile werden in Kit verkauft wie folgt:

Schrauben	10 St. per Kit
Spannbacken	2 St. per Kit
Standard-Wendeplatten	10 St. per Kit
Standard-Profilplatten	2 St. per Kit

PH01FM
HW Z=1 Z=2

PUNTA PER CONTORNARE
DISPOSABLE KNIFE SIZING AND REBATING ROUTER
WENDEPLATTEN-SCHAFTFRÄSER

Attacco • Shank • Schaft

∅ 12x40 ∅ 12,7x40
∅ 19,05x50 ∅ 20x55
∅ 25x55

Art. Nr.	D (mm)	B (mm)	L1 (mm)	Z	€
PH01FM05	12	30	80	1	
PH01FM06	12,7 (1/2)	30	80	1	
PH01FM07	14	30	80	1	
●PH01FM01	16	50	120	1	
●PH01FM02	18	50	120	1	
PH01FM08	19,05 (3/4)	50	120	1	
●PH01FM03	20	50	120	1	
PH01FM04	24	50	120	2	

Art. Nr.	D (mm)	B (mm)	L1 (mm)	Z	€
PH01FM11	16	50	120	1	
PH01FM12	18	50	120	1	
PH01FM13	20	50	120	1	
PH01FM14	24	50	120	2	

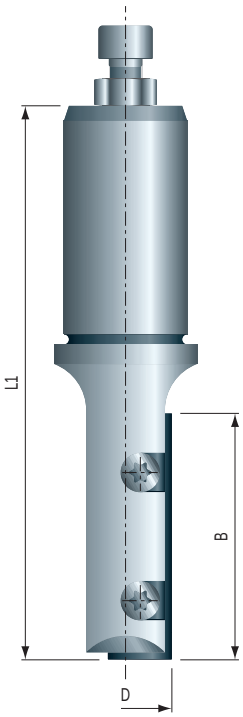

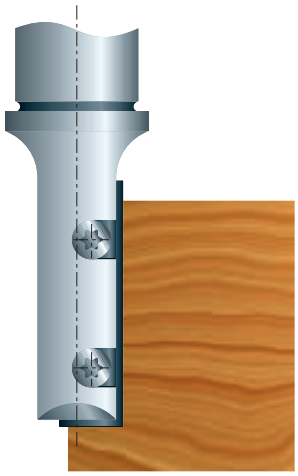

Ricambi Spare parts Ersatzteile							
Art. Nr.	PH01FM01/11 PH01FM02/12 PH01FM03/13 PH01FM04/14 PH01FM08	PH01FM05 PH01FM06 PH01FM07	PH01FM01/11	PH01FM02/12 PH01FM03/13 PH01FM04/14 PH01FM08	PH01FM01/11 PH01FM02/12	PH01FM03/13 PH01FM04/14 PH01FM08	PH01FM05 PH01FM06 PH01FM07
Art. Nr.	601016	601203	300806	300906	502302	502303	502307
Dimensioni Dimensions Abmessungen	50x12x1,5	30x5,5x1,1	46x9,5x2,5	46x9,5x3,5	M 4x10	M 4x12	M 3x7
€ pz./pc./St.							

Art. Nr. 400405 T15 €
Art. Nr. 400406 T8 €

Attacco • Shank • Schaft
∅ 20x55 ∅ 25x55

Art. Nr.	D (mm)	B (mm)	L1 (mm)	Z	€
PH02FM01	16	50	130	1+1	
●PH02FM02	18	50	130	1+1	
●PH02FM03	20	50	130	1+1	

Art. Nr.	D (mm)	B (mm)	L1 (mm)	Z	€
PH02FM11	16	50	130	1+1	
PH02FM12	18	50	130	1+1	
PH02FM13	20	50	130	1+1	

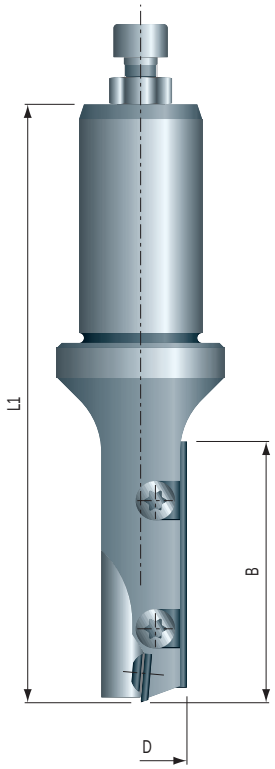

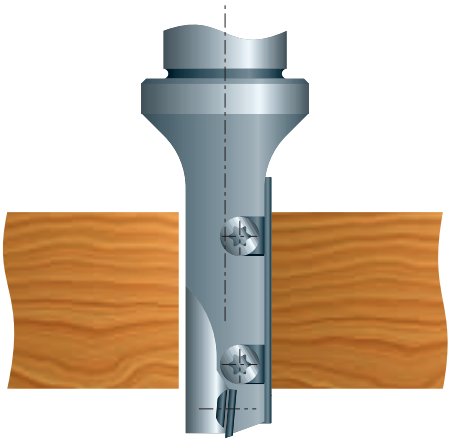

Ricambi Spare parts Ersatzteile								
Art. Nr.	PH02FM01/11 PH02FM02/12 PH02FM03/13	PH02FM01/11	PH02FM02/12 PH02FM03/13	PH02FM01/11 PH02FM02/12	PH02FM03/13	PH02FM01/11	PH02FM02/12 PH02FM03/13	PH02FM01/11 PH02FM02/12 PH02FM03/13
Art. Nr.	600006	300806	300906	502302	502303	601008	601009	502301
Dimensioni Dimensions Abmessungen	50x12x1,5	46x9,5x2,5	46x9,5x3,5	M 4x10	M 4x12	10x9,5x1,5	10x10,5x1,5	M 4x6
€ pz./pc./St.								

 Art. Nr. 400405 T15 €

PH01FM
HW Z=2

PUNTA PER CONTORNARE
DISPOSABLE KNIFE SIZING AND REBATING ROUTER
WENDEPLATTEN-SCHAFTFRÄSER

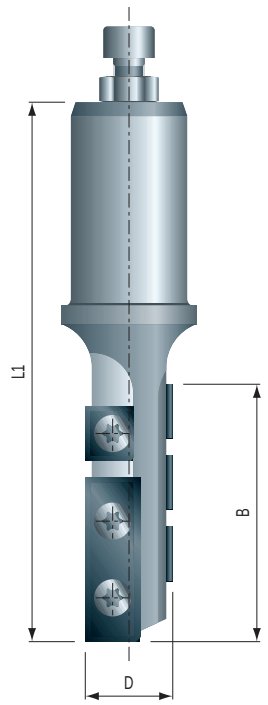

Art. Nr.	D (mm)	B (mm)	L1 (mm)	Z	€
PH01FM09	16	34	110	2	
PH01FM10	20	50	120	2	

Nr. Coltelli
Nr. Knives
Nr. Messer

B 34mm = 1x30 + 2x12 mm
B 50mm = 1x30 + 4x12 mm

Ricambi Spare parts Ersatzteile			
Art. Nr.	PH01FM10 PH01FM11	PH01FM10 PH01FM11	PH01FM10 PH01FM11
Art. Nr.	601015	600002	502301
Dimensioni Dimensions Abmessungen	30x12x1,5	12x12x1,5	M 4x6
€ pz./pc./St.			

 Art. Nr. 400405 T15 €

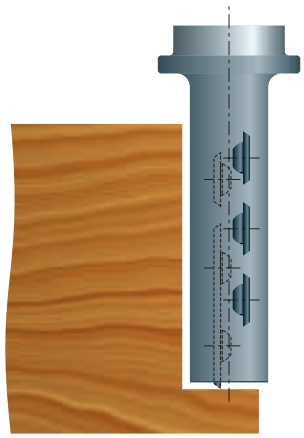

Attacco • Shank • Schaft
∅ 14x40 ∅ 20x55 ∅ 25x55

PUNTA MULTITAGLIENTI PER CONTORNARE A 4 LATI TAGLIENTI
MULTICUT SIZING ROUTER WITH FOUR CUTTING EDGES
WENDEPLATTEN-SCHRUPPFRÄSER

PH06FM
HW Z=2

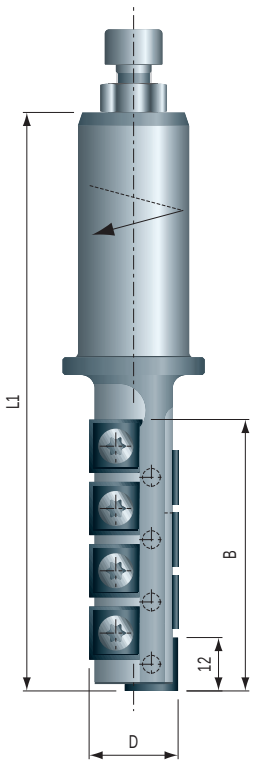

Art. Nr.	D (mm)	B (mm)	L1 (mm)	Z	Nr. Z	€
PH06FM01	20	33	102	2	4	
●PH06FM02	20	40	109	2	5	
PH06FM03	20	47	116	2	6	
PH06FM04	20	54	123	2	7	
●PH06FM05	20	61	130	2	8	
PH06FM06	22	82	149	2	11	

Ricambi Spare parts Ersatzteile		
Art. Nr.	PH06FM	PH06FM
Art. Nr.	600002	502301
Dimensioni Dimensions Abmessungen	12x12x1,5	M 4x6
€ pz./pc./St.		

Art. Nr. 400405 T15 €

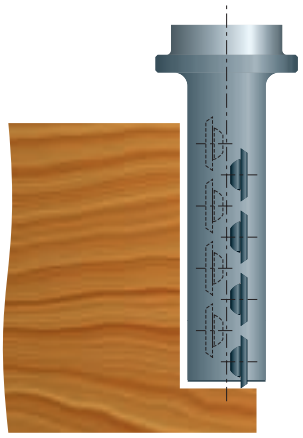

Attacco • Shank • Schaft
∅ 20x55 ∅ 25x55

PH28FM
HW Z=1+1

PUNTA PER FORARE E CONTORNARE CON COLTELLI IN HW A 4 LATI TAGLIENTI DISPOSTI A ELICA E CON ANGOLO ASSIALE
MULTICUT SIZING AND PLUNGING ROUTER WITH 4 CUTTING EDGES POSITIONED WITH SHEAR ANGLE
WENDEPLATTEN-SCHRUPPFRÄSER MIT ACHSWINKEL

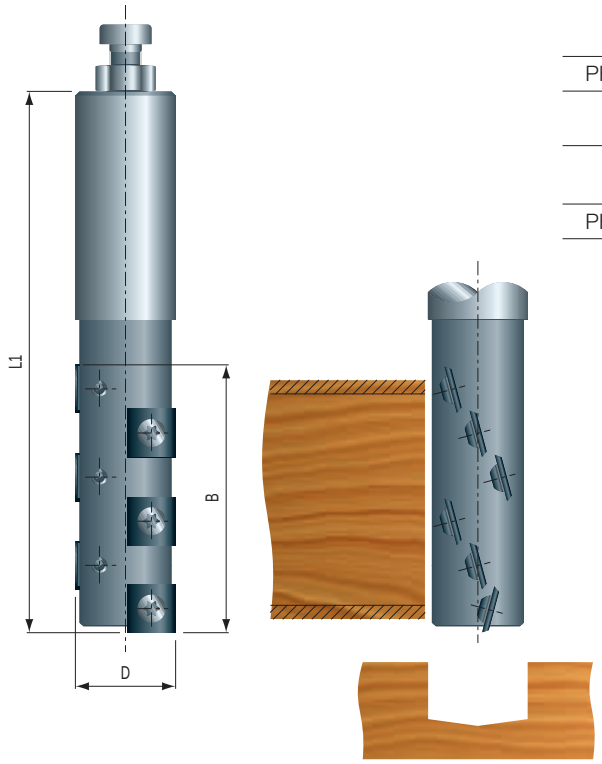

Art. Nr.	D (mm)	B (mm)	L1 (mm)	Z	Nr. Z	€
PH28FM01	25	66	135	1+1	6	

Art. Nr.	D (mm)	B (mm)	L1 (mm)	Z	Nr. Z	€
PH28FM11	25	66	135	1+1	6	

Ricambi Spare parts Ersatzteile		
Art. Nr.	PH28FM01/11	PH28FM01/11
Art. Nr.	600002	502330
Dimensioni Dimensions Abmessungen	12x12x1,5	M 4x5
€ pz./pc./St.		

Art. Nr. 400405 T15 €

Attacco • Shank • Schaft

∅ 20x55 ∅ 25x55

PH29FM
HW Z=2+2

PUNTA PER CONTORNARE A FINIRE CON COLTELLI IN HW CON ANGOLO ASSIALE ALTERNATO E INSERTO A FORARE IN HW
SIZING AND PLUNGING ROUTER WITH DISPOSABLE ALTERNATE UP/DOWN SHEAR KNIVES AND BRAZED HW BORING TIP
WECHSELPLATTEN-SCHAFTFRÄSER MIT WECHSELSEITIGEM ACHSWINKEL UND HW-BESTÜCKTER BOHRSCHNEIDE

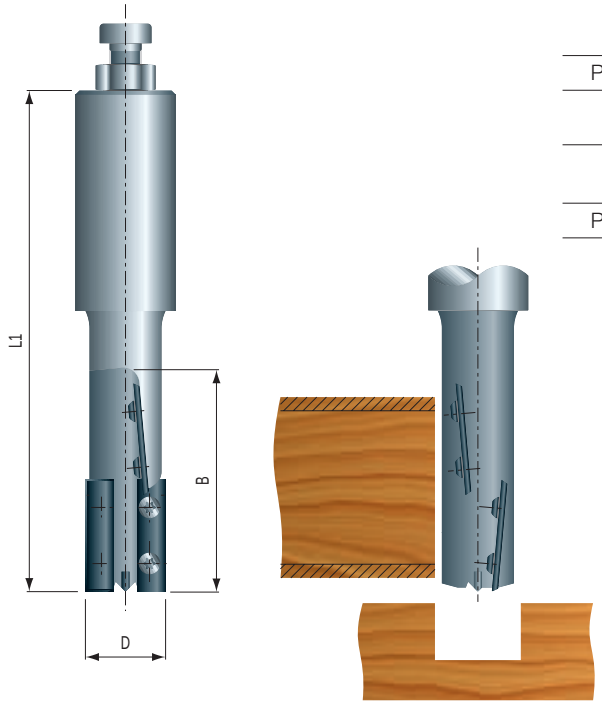

Art. Nr.	D (mm)	B (mm)	L1 (mm)	Z	€
PH29FM01	20	53	125	2+2	

Art. Nr.	D (mm)	B (mm)	L1 (mm)	Z	€
PH29FM11	20	53	125	2+2	

Ricambi Spare parts Ersatzteile		
Art. Nr.	PH29FM01/11	PH29FM01/11
Art. Nr.	600097	502331
Dimensioni Dimensions Abmessungen	28x7x1,5	M 3x4
€ pz./pc./St.		

Art. Nr. 400401 T9 €

Attacco • Shank • Schaft

∅ 20x55 ∅ 25x55

PUNTA MULTITAGLIENTI PER CONTORNARE
MULTICUT SIZING ROUTER WITH FOUR CUTTING EDGES
VIELZAHN-SCHRUPPFRÄSER

PH08FM
HW Z=4

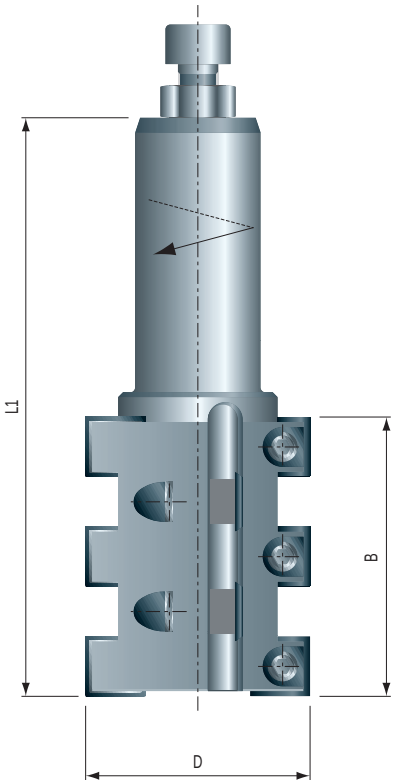

Art. Nr.	D (mm)	B (mm)	L1 (mm)	Z	Nr. Z	€
●PH08FM01	45	45	105	4	8	
PH08FM02	45	56	116	4	10	
●PH08FM03	45	67	127	4	12	

Ricambi Spare parts Ersatzteile					
Art. Nr.		PH08FM01	PH08FM02	PH08FM03	
Art. Nr.	600002	302411	302411 302410	302410	501402
Dimensioni Dimensions Abmessungen	12x12x1,5	32	32 54	54	M 6x10
€ pz./pc./St.					

Art. Nr. 400113 mm 3 €

Attacco • Shank • Schaft
∅ 20x55 ∅ 25x55

PUNTA ELICOIDALE CON RIPORTI HW BRASATI PER CONTORNARE
MULTICUT SIZING AND ROUGHING ROUTER WITH BRAZED CARBIDE TIPS
SPIRALSCHRUPPFRÄSER, HW-BESTÜCKT

SP05FM
HW Z=6

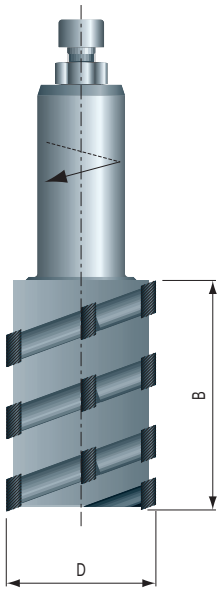

Art. Nr.	D (mm)	B (mm)	Z	€
SP05FM21	30	30	6	
SP05FM22	30	40	6	
SP05FM23	30	50	6	
SP05FM24	30	60	6	
SP05FM25	40	30	6	
SP05FM26	40	40	6	
SP05FM27	40	50	6	
SP05FM28	40	60	6	
SP05FM29	50	30	6	
SP05FM30	50	40	6	
SP05FM31	50	50	6	
SP05FM32	50	60	6	

Attacco • Shank • Schaft
∅ 20x55 ∅ 25x55

PD01
DP Z=1+1

PUNTE IN DIAMANTE POLICRISTALLINO
THROW-AWAY PCD ROUTERS
EINWEG-PKD-SCHAFTFRÄSER, MIT HW-BOHRSCHNEIDE

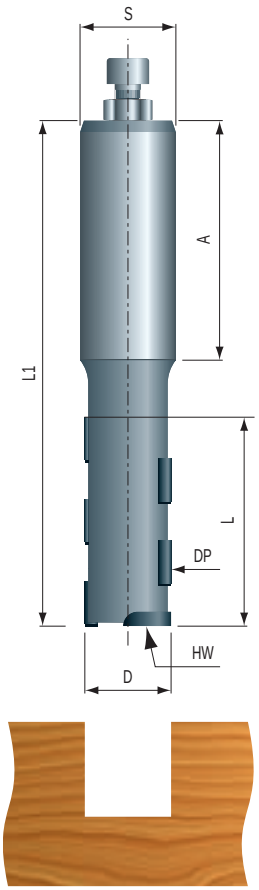

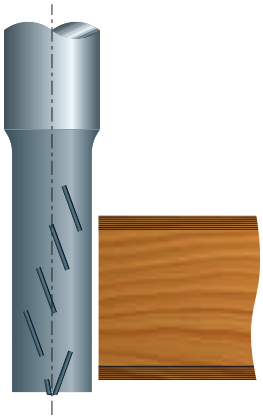

Adatte alla foratura e contornatura di pannelli in MDF, impiallacciati e bilaminati. Si possono riaffilare da 1 a 3 volte.

Suitable for plunging and sizing MDF, veneered and plastic laminated panels. When properly used, it could be resharpened 1/3 times.

Zum Nuten, F gen, Falzen, von Span- und MDF-Platten, roh, kunststoff-beschichtet oder furniert auf CNC-Fr smaschinen.
Ein- bis dreimal nachsch rfbar.

Art. Nr.	Art. Nr.	D (mm)	L (mm)	L1 (mm)	SxA (mm)	Z	€
PD01RM1025C12	PD01LM1025C12	10	25	75	12x40	3+1	
PD01RM1225C12	PD01LM1225C12	12	25	75	12x40	3+1	
PD01RM1235C12	PD01LM1235C12	12	35	85	12x40	4+1	
PD01RM1225C25	PD01LM1225C25	12	25	90	25x55	3+1	
PD01RM1425C16	PD01LM1425C16	14	25	85	16x50	3+1	
PD01RM1625C16	PD01LM1625C16	16	25	85	16x50	3+1	
PD01RM1635C16	PD01LM1635C16	16	35	95	16x50	4+1	
PD01RM1643C16	PD01LM1643C16	16	43	103	16x50	5+1	
PD01RM1625C20	PD01LM1625C20	16	25	85	20x50	3+1	
PD01RM1635C20	PD01LM1635C20	16	35	95	20x50	4+1	
PD01RM1643C20	PD01LM1643C20	16	43	103	20x50	5+1	
PD01RM1825C16	PD01LM1825C16	18	25	85	16x50	3+1	
PD01RM1835C16	PD01LM1835C16	18	35	95	16x50	4+1	
PD01RM1825C20	PD01LM1825C20	18	25	85	20x50	3+1	
PD01RM1835C20	PD01LM1835C20	18	35	95	20x50	4+1	
PD01RM1843C20	PD01LM1843C20	18	43	103	20x50	5+1	
PD01RM1852C20	PD01LM1852C20	18	52	112	20x50	6+1	
●PD01RM1825C25	PD01LM1825C25	18	25	90	25x55	3+1	
●PD01RM1835C25	PD01LM1835C25	18	35	100	25x55	4+1	
●PD01RM1843C25	PD01LM1843C25	18	43	108	25x55	5+1	
PD01RM1852C25	PD01LM1852C25	18	52	117	25x55	6+1	
PD01RM2025C20	PD01LM2025C20	20	25	85	20x50	3+1	
PD01RM2035C20	PD01LM2035C20	20	35	95	20x50	4+1	
PD01RM2043C20	PD01LM2043C20	20	43	103	20x50	5+1	
PD01RM2052C20	PD01LM2052C20	20	52	112	20x50	6+1	
PD01RM2025C25	PD01LM2025C25	20	25	90	25x55	3+1	
PD01RM2035C25	PD01LM2035C25	20	35	100	25x55	4+1	
PD01RM2043C25	PD01LM2043C25	20	43	108	25x55	5+1	
PD01RM2052C25	PD01LM2052C25	20	52	117	25x55	6+1	

Altri tipi di punte in diamante policristallino possono essere fornite su richiesta.

Other types of PCD tooling are available on request.

Andere Ausf hrungen von PKD-Werkzeugen auf Anfrage.

Type	Art. Nr.	D (mm)	B (mm)	L1 (mm)	Z	V	€
1	PH03FM05	60	30	90	2	2	
1	●PH03FM06	60	50	110	2	2	
2	PH03FM07	60	80	144	2+2	2	

AXIAL

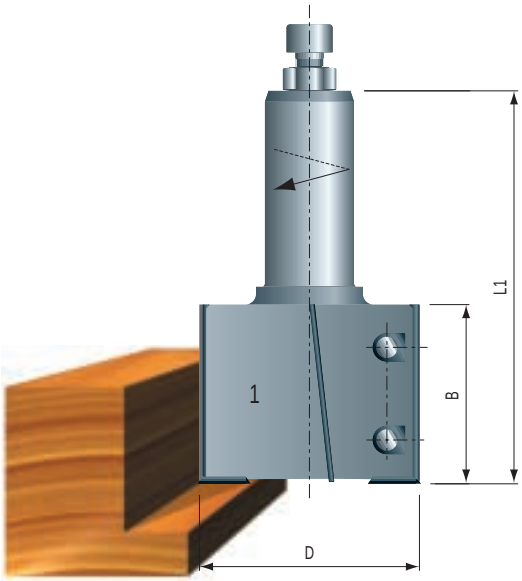

AXIAL

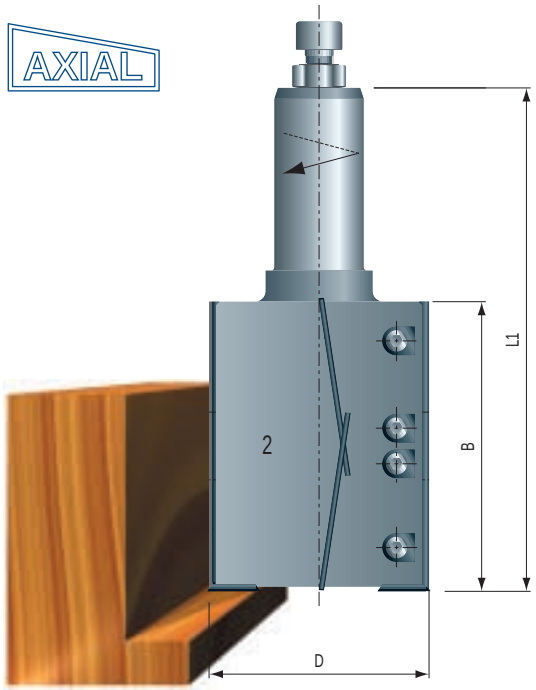

Attacco • Shank • Schaft

∅ 20x55 ∅ 25x55

Ricambi Spare parts Ersatzteile							
Art. Nr.	PH03FM05	PH03FM05	PH03FM06 PH03FM07	PH03FM06 PH03FM07			
Art. Nr.	600005	340034	600006	340035	501306	600201	500002
Dimensioni Dimensions Abmessungen	30x12x1,5	27	50x12x1,5	47	M 6x10	14x14x2	M 5x6,5
€ pz./pc./St.							

Art. Nr. 400113 mm 3 €

GP29 PH29
HW Z=4

GRUPPO PER BATTUTE E CONTORNATURE
DISPOSABLE KNIFE ROUTER SET FOR REBATES
WENDEPLATTEN-FALZKOPF

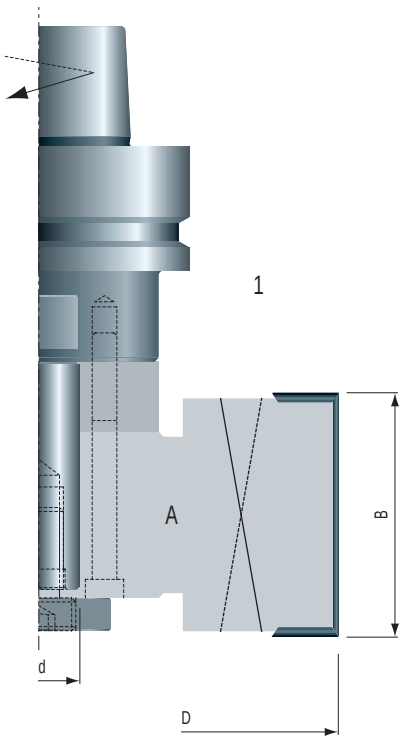

Gruppo completo di mandrino e testa in alluminio con angolo assiale alternato.

Router set including the chuck and a rebating cutterhead in aluminium with alternate shear angle.

Werkzeug auf Schaft verschraubt, mit wechselseitigem Achswinkel.
Werkzeug aus Aluminium.

Set	Art. Nr.	D (mm)	B (mm)	d (mm)	Z		€
1	●GP29FM1001	125	51	20	4	ISO 30	
	●GP29FM1002	125	51	20	4	ISO 40	
	●GP29FM1003	125	51	20	4	ISO 30/SCM	
	●GP29FM1004	125	51	20	4	HSK 63F	

Type	Art. Nr.	D (mm)	B (mm)	d (mm)	Z	V	€
A	●PH29FA05020	125	51	20	4	4	

Ricambi Spare parts Ersatzteile					
Art. Nr.	600006	341002	501412	600201	500002
Dimensioni Dimensions Abmessungen	50x12x1,5	46	M 8x16	14x14x2	M 5x6,5
€ pz./pc./St.					

Art. Nr. 400114 mm 4 €

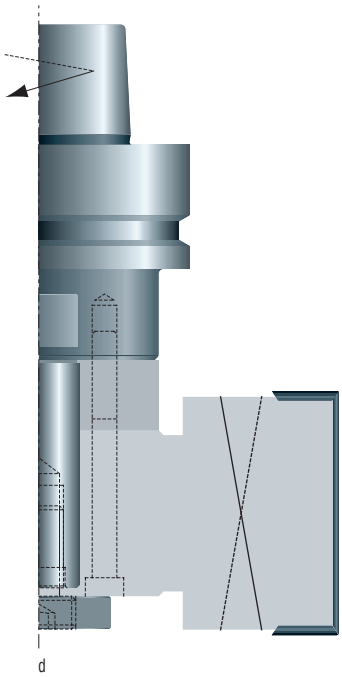

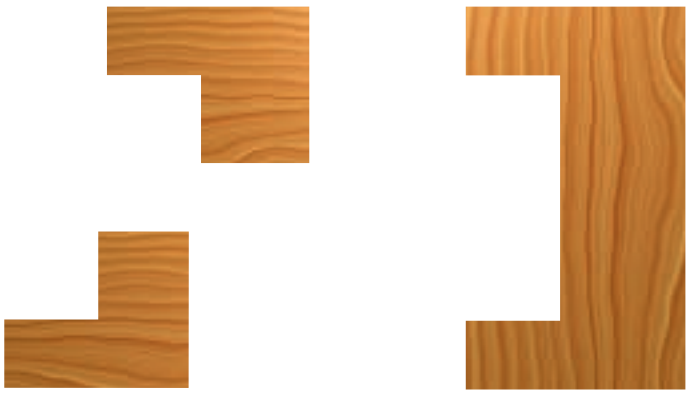

PUNTA CON COLTELLINI A INCLINAZIONE VARIABILE
DISPOSABLE KNIFE ADJUSTABLE BEVEL ROUTER
WENDEPLATTEN-SCHWENKMESSERKOPF, STUFENLOS VERSTELLBAR

PH25FM
HW Z=2

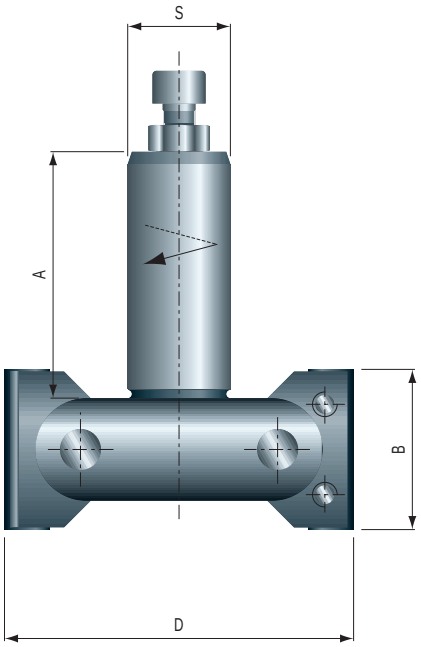

L angolazione varia da —45¡ (sopra) a +90¡ (sotto).
La regolazione dei taglienti avviene con scatti fissi di 7,5¡ o grado per grado seguendo la scala graduata marcata sull utensile.

The swing varies from -45¡ (on the top) to +90¡ (on the bottom).
The two wings are adjustable by fixed increments of 7,5¡ or free setting Adjustment following the reading scale marked on the tool.

Schwenkbereich nach oben 0-45¡, nach unten 0-90¡, stufenlos einstellbar nach genauer Skala, mit 7,5¡ Rasterung.

Art. Nr.	D (mm)	B (mm)	Z	SxA (mm)	€
●PH25FM02C25	85	39	2	25X60	

Ricambi Spare parts Ersatzteile			
Art. Nr.	600094	341099	501414
Dimensioni Dimensions Abmessungen	39x12x1,5	38	M 6x8
€ pz./pc./St.			

Art. Nr. 400002 3 mm €
Art. Nr. 400111 4 mm €

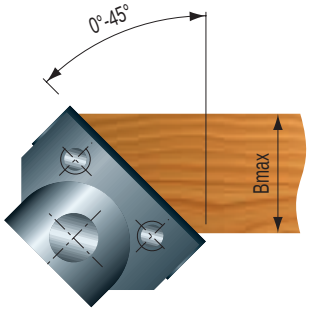

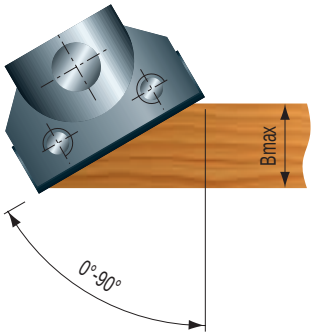

0¡ - B max = 37
5¡ - B max = 37
10¡ - B max = 36
15¡ - B max = 36
20¡ - B max = 35
25¡ - B max = 33
30¡ - B max = 32
35¡ - B max = 30
40¡ - B max = 28
45¡ - B max = 26
50¡ - B max = 24
55¡ - B max = 21
60¡ - B max = 18
65¡ - B max = 15
70¡ - B max = 12
75¡ - B max = 9
80¡ - B max = 6
85¡ - B max = 2
90¡ - B max = 0

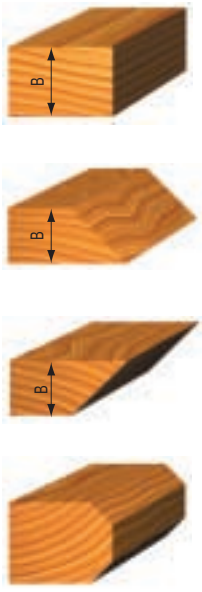

PH23FM
HW Z=1

PUNTA PER SMUSSI E INCISIONI
DISPOSABLE KNIFE BEVELLING AND GROOVING ROUTER
WENDEPLATTEN-FASE-FOLDINGFRÄSER

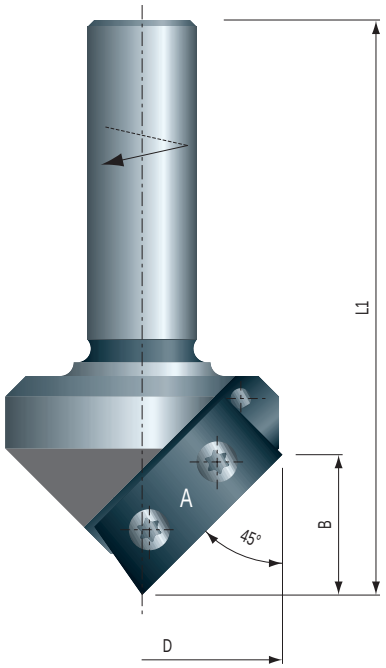

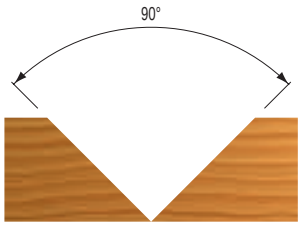

La punta pu montare 2 tipi di coltello (A e B).
Viene fornita con il coltello tipo A, il quale intercambiabile con il coltello tipo B fornito a richiesta.

This tool can mount two different knives (A and B).
Knife A is supplied together with the router, while the interchangeable knife B, can be supplied on request.

Die Standardausf hrung ist montiert mit Messer A, Messer B liefern wir auf Bestellung zur Montage auf den gleichen Tragk rper.

Art. Nr.	D (mm)	B (mm)	L1 (mm)	Z	€
●PH23FM01	40	20	84	1	

Profilo Profile Profil	Dimensioni Dimensions Abmessungen	Art. Nr.	€
A	29x12x1,5	601346	
B	29x12x1,5	601347	

Dimensioni Dimensions Abmessungen	Art. Nr.	€ pz./pc./St.
M 3,5x4,8	502310	

Art. Nr. 400405 T15 €

Attacco • Shank • Schaft
∅ 16x50 ∅ 20x55

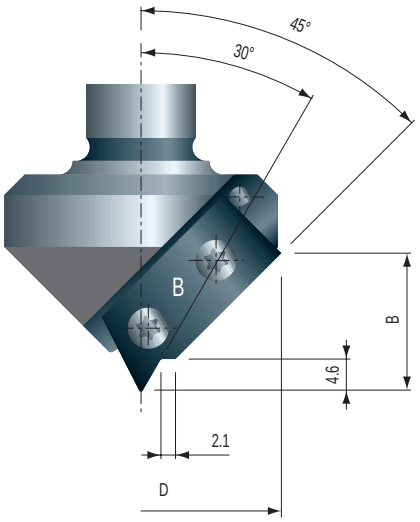

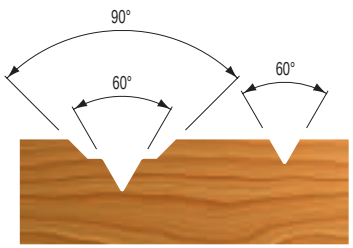

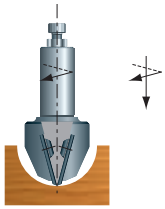

Type	Art. Nr.	D (mm)	B (mm)	Z	€
1	PK05AM	56	29	2	
2	●PK05BM	52	29	2	
3	●PK06AM	84	30	2	
4	●PK06BM	78	35	2	

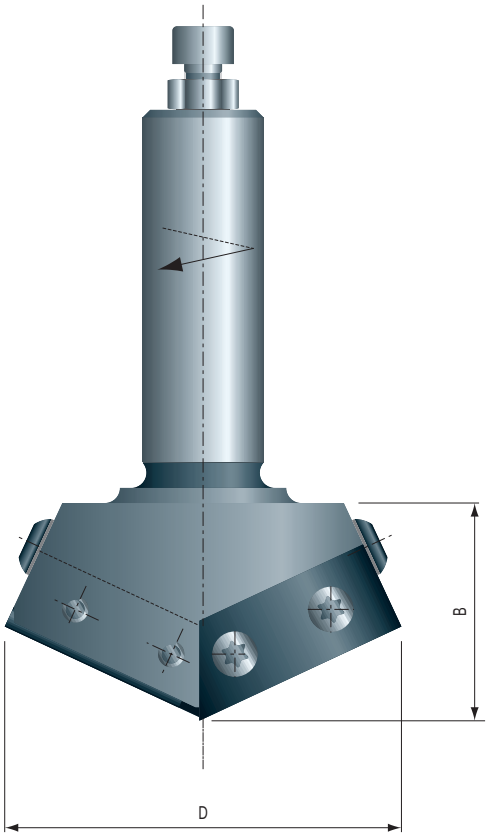

Type	Dimensioni Dimensions Abmessungen	Art. Nr.	€
1-2	29x12x1,5	CS1003	
3-4	44x12x1,5	CS1004	

Dimensioni Dimensions Abmessungen	Art. Nr.	€ pz./pc./St.
M 3,5x4,8	502310	

Art. Nr. 400405 T15 €

Attacco • Shank • Schaft

∅ 20x55 ∅ 25x55

Scala/Scale/Mass 1:1

Zona profilabile
Profiling area
Profilierbare Zone

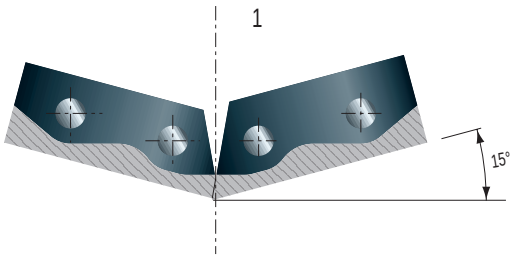

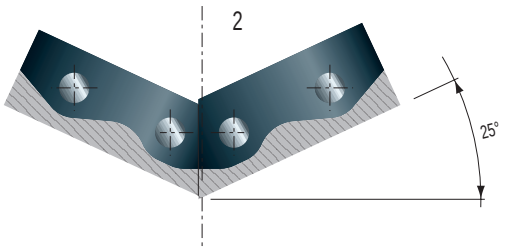

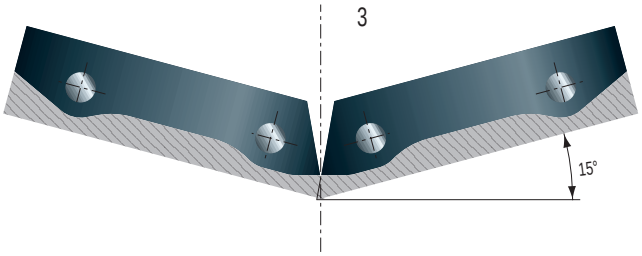

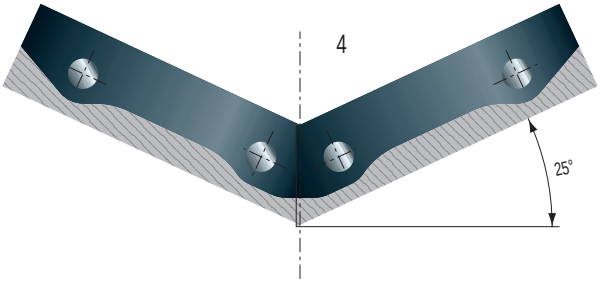

PH22FM
HW Z=1

PUNTA SAGOMATA PER PICCOLE PROFILATURE
DISPOSABLE KNIFE ROUTER FOR SMALL PROFILES
WENDEPLATTEN-ZIERNUTFRÄSER

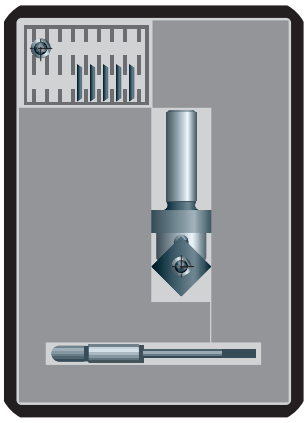

La punta viene fornita con coltellino reversibile di tipo 1, mentre gli altri profili 2-3-4-5 sono a richiesta. Disponibile anche in set composto dalla serie completa dei 5 coltelli, chiave di servizio e vite di ricambio.
Profili speciali possono essere forniti a richiesta.

This router can be supplied single, equipped with profile n. 1 or in a set including the profiled knives 2-3-4-5, a servicing key and a spare fastening screw.
On request, other profiles can be obtained inside the shaded area.

Wir liefern dieses Werkzeug lose, montiert mit Profil 1, oder als Set komplett mit Messern 2,3,4,5, inkl. Schl ssel und Ersatzschraube.
Auf Anfrage fertigen wir auch Sonderprofile.

Art. Nr.	D (mm)	B (mm)	L1 (mm)	SxA (mm)	Z	€
●PH22FM01C10	17	8,5	58	10x30	1	

Set in cassetta Set in box	Art. Nr.	€
	●PH22FM1001	

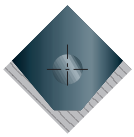

Scala/Scale/Mass 1:1

Zona profilabile
Profiling area
Profilierbare Zone

	Type	Dimensioni Dimensions Abmessungen	Art. Nr.	€
	1	12x12x1,5	600002	
	2	12x12x1,5	604103	
	3	12x12x1,5	604105	
	4	12x12x1,5	604107	
	5	12x12x1,5	604109	

	Dimensioni Dimensions Abmessungen	Art. Nr.	€ pz./pc./St.
	M 3,5x4,8	502310	

 Art. Nr. 400405 T15 €

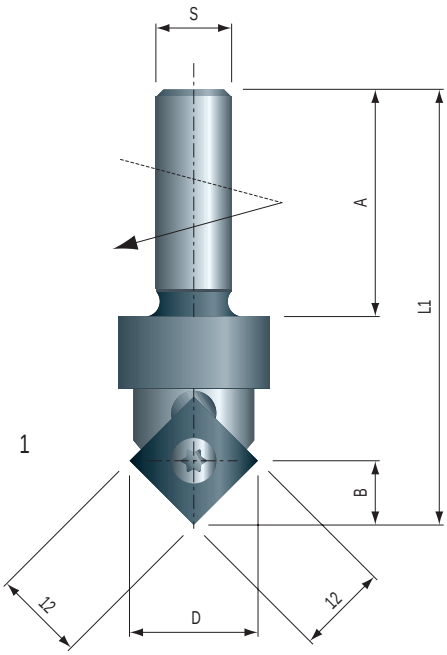

1

2

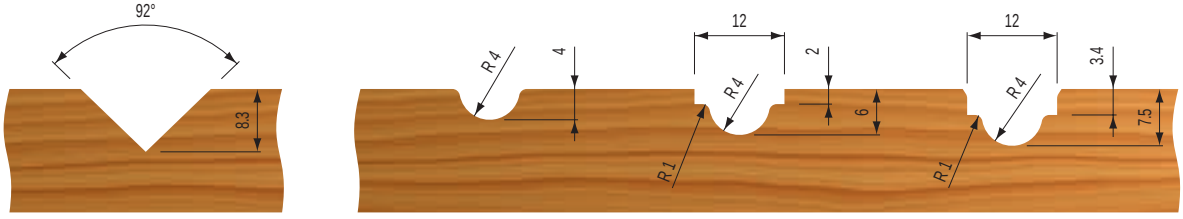

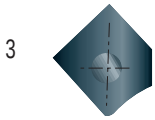

3

4

5

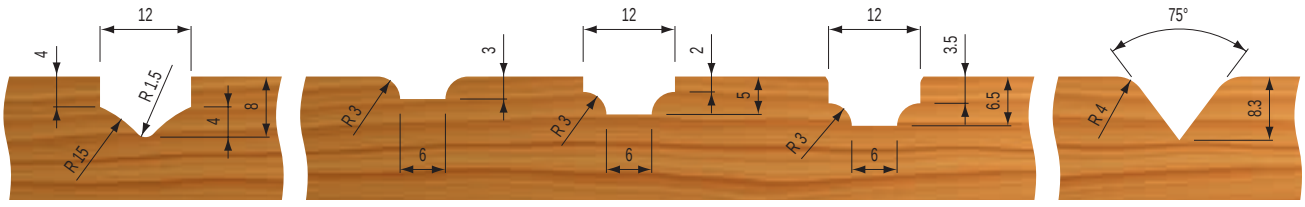

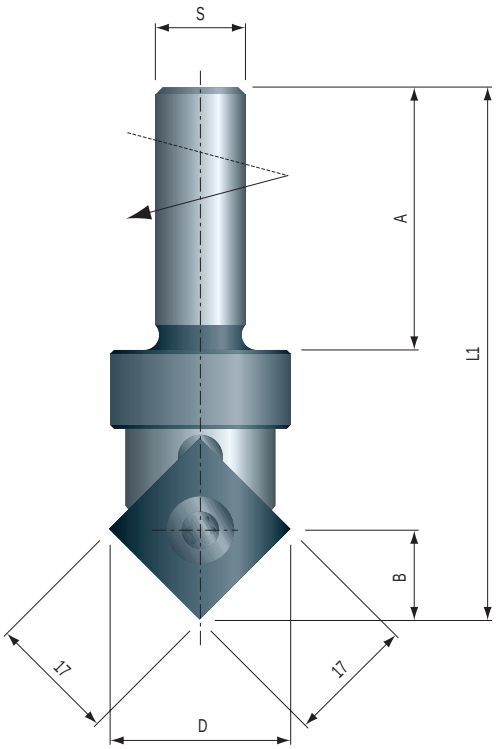

La punta viene fornita con coltellino reversibile di tipo 1, mentre gli altri profili 2-3-4 sono a richiesta.
Profili speciali possono essere forniti a richiesta

This router is supplied equipped with profile n. 1, while the other standard knives 2-3-4 can be provided on request.
Other profiles, obtained inside the shaded area, can also be supplied.

Wir liefern dieses Werkzeug lose mit Messer 1, Profile 2, 3 und 4 k nnen einzeln nachbestellt werden.
Sonderprofile k nnen auf Anfrage gefertigt werden.

Art. Nr.	D (mm)	B (mm)	L1 (mm)	SxA (mm)	Z	€
●PH22FM02C12	24	12	76	12x40	1	

Type	Dimensioni Dimensions Abmessungen	Art. Nr.	€
1	17x17x2	600023	
2	17x17x2	604111	
3	17x17x2	604112	
4	17x17x2	604113	

Dimensioni Dimensions Abmessungen	Art. Nr.	€ pz./pc./St.
M 4x6	502306	

Art. Nr. 400405 T15 €

1

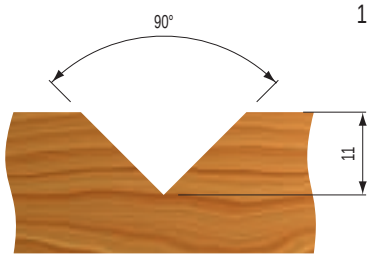

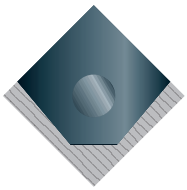

Scala/Scale/Mass 1:1

Zona profilabile
Profiling area
Profilierbare Zone

2

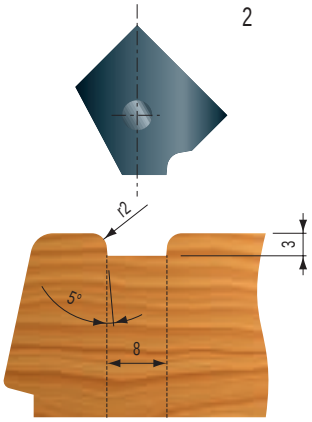

3

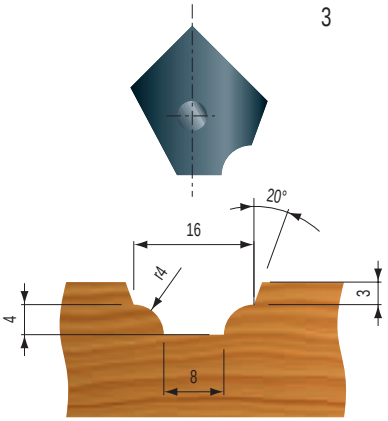

4

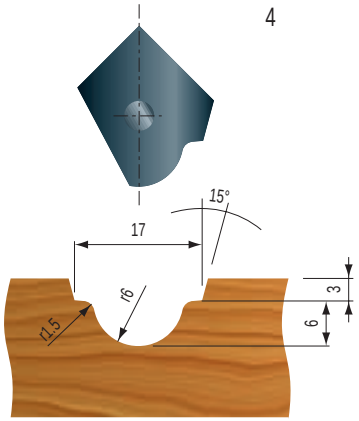

PK01 PK02
HW Z=1

PUNTE CON COLTELLI PROFILATI
DISPOSABLE PROFILED KNIFE ROUTER
WECHSELPLATTEN-PROFILFRÄSER

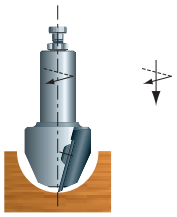

Type	Art. Nr.	D (mm)	B (mm)	Z	€
1	●PK01FM	22	18	1	
2	●PK02FM	29	21	1	

Attacco • Shank • Schaft
∅ 12x40 ∅ 16x50

Type	Dimensioni Dimensions Abmessungen	Art. Nr.	€
1	18x12x1,5	CS1001	
2	22x16x1,5	CS1002	

Dimensioni Dimensions Abmessungen	Art. Nr.	€ pz./pc./St.
M 4x7	502305	

Art. Nr. 400405 T15 €

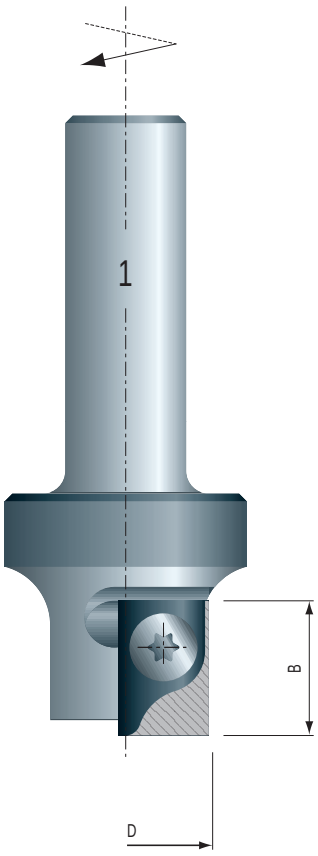

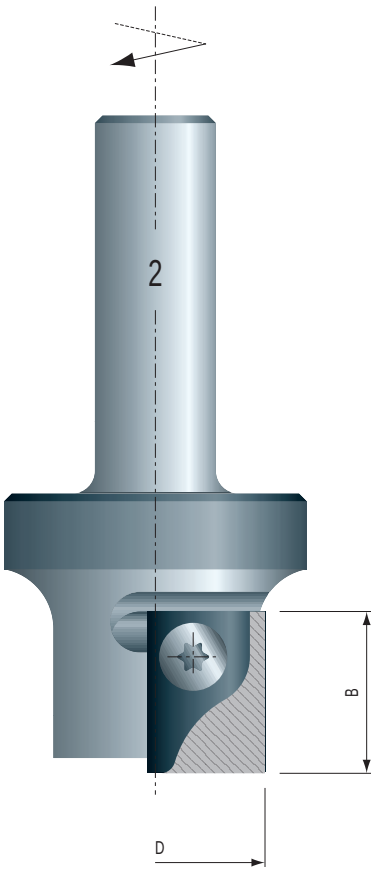

Scala/Scale/Mass 1:1

Zona profilabile
Profiling area
Profilierbare Zone

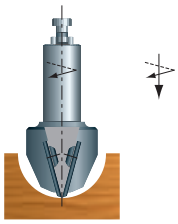

Type	Art. Nr.	D (mm)	B (mm)	Z	€
1	●PK03FM	30	21	2	
2	●PK04FM	43	15	2	

Attacco • Shank • Schaft
∅ 12x40 ∅ 16x50

Type	Dimensioni Dimensions Abmessungen	Art. Nr.	€
1	22x16x1,5	CS1002	
2	16x22x1,5	CS1002	

Dimensioni Dimensions Abmessungen	Art. Nr.	€ pz./pc./St.
M 4x7	502305	

Art. Nr. 400405 T15 €

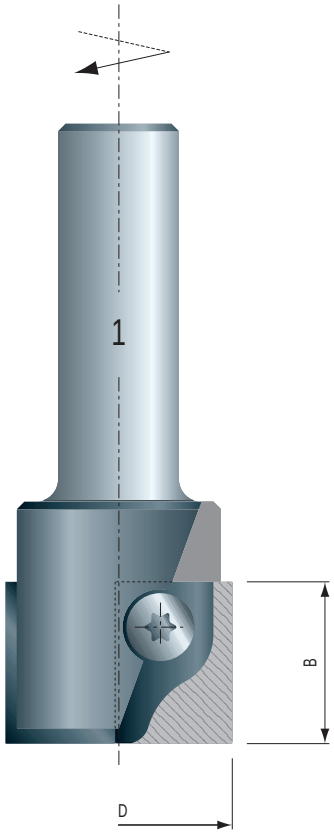

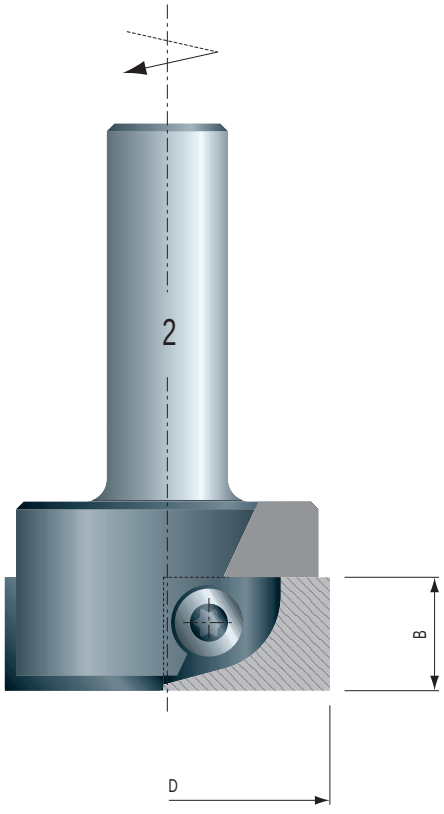

Scala/Scale/Mass 1:1

Zona profilabile
Profiling area
Profilierbare Zone

PK20 PK21
HW Z=2

PUNTE CON COLTELLI PROFILATI
CNC PROFILFRÄSER-WECHSELPLATTEN
CNC ROUTER CUTTER WITH PROFILED KNIVES

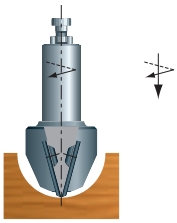

Type	Art. Nr.	D (mm)	B (mm)	Z	€
1	PK20AM	30	25	2	
2	PK21FM	54	25	2	
3	●PK21AM	54	30	2	
4	PK21BM	54	40	2	

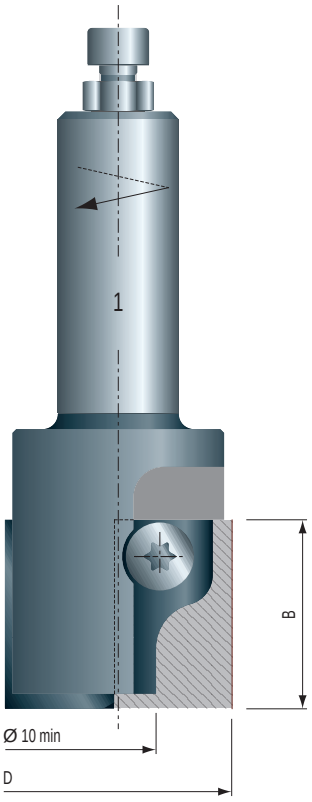

	Type	Dimensioni Dimensions Abmessungen	Art. Nr.	€
	1	25x16x2	CS1030	
	2	25x30x2	CS1031	
	3	30x30x2	CS1032	
	4	40x30x2	CS1033	

	Dimensioni Dimensions Abmessungen	Art. Nr.	€ pz./pc./St.
	M 4x6	502301	

Art. Nr. 400405 T15 €

Attacco • Shank • Schaft

∅ 16x50 ∅ 20x55 ∅ 25x55

Scala/Scale/Mass 1:1

Zona profilabile
Profiling area
Profilierbare Zone

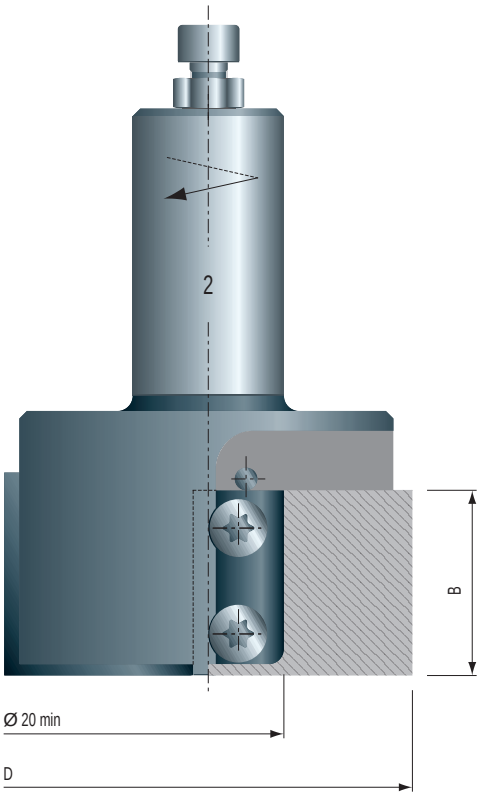

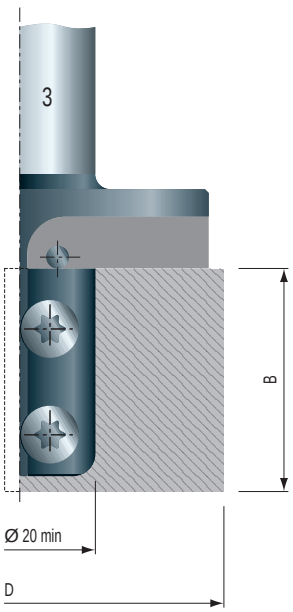

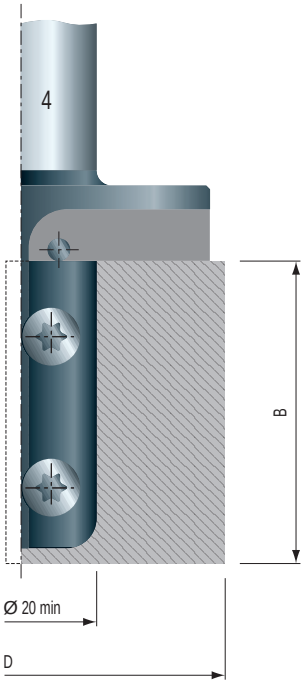

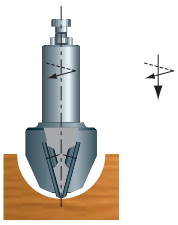

Type	Art. Nr.	D (mm)	B (mm)	Z	€
1	●PK07FM	42	24	2	
2	PK08FM	52	18	2	

Attacco • Shank • Schaft
∅ 20x55 ∅ 25x55

Type	Dimensioni Dimensions Abmessungen	Art. Nr.	€
1	27x22x1,5	CS1005	
2	22x27x1,5	CS1005	

Dimensioni Dimensions Abmessungen	Art. Nr.	€ pz./pc./St.
M 4x7	502305	

Art. Nr. 400405 T15 €

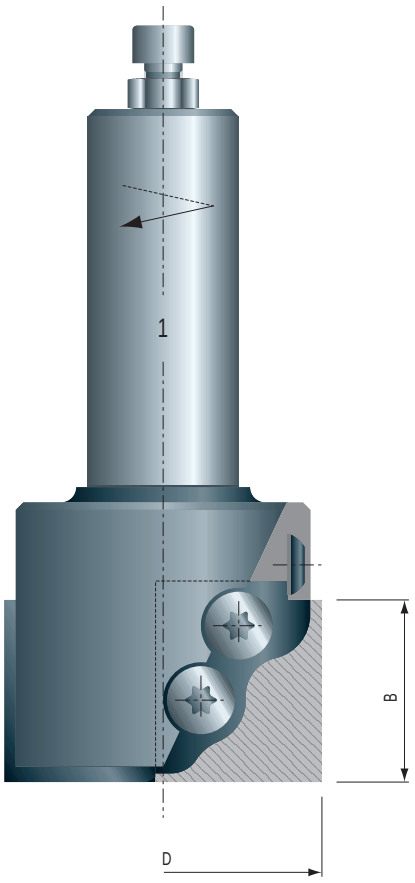

Scala/Scale/Mass 1:1

Zona profilabile
Profiling area
Profilierbare Zone

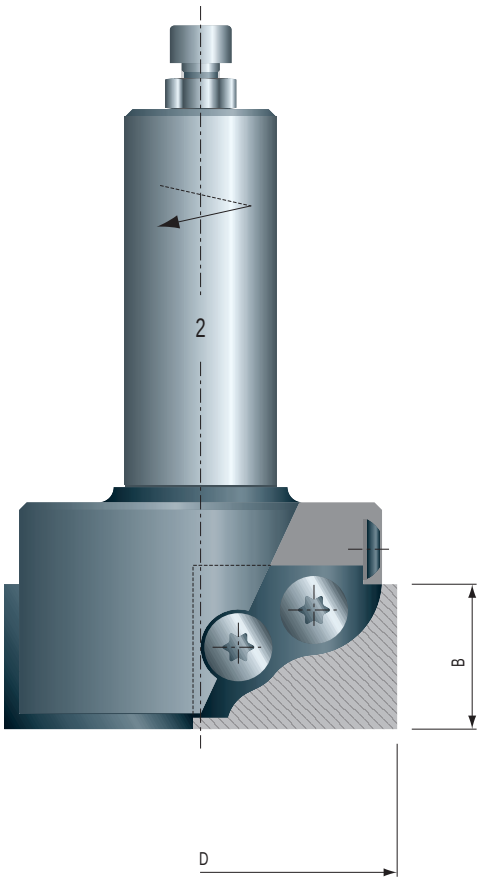

PK09 PK10 PK11 HW Z=2

PUNTE CON COLTELLI PROFILATI
DISPOSABLE PROFILED KNIFE ROUTER
WECHSELPLATTEN-PROFILFRÄSER

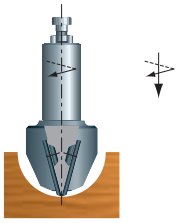

Type	Art. Nr.	D (mm)	B (mm)	Z	€
1	●PK09AM	58	28	2	
2	PK10AM	68	28	2	
3	PK11AM	78	28	2	

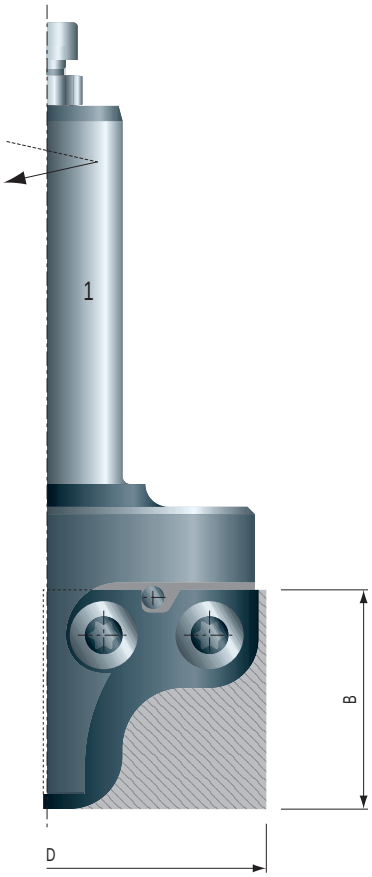

	Type	Dimensioni Dimensions Abmessungen	Art. Nr.	€
	1	30x30x2	CS1006	
	2	30x35x2	CS1007	
	3	30x40x2	CS1008	

	Dimensioni Dimensions Abmessungen	Art. Nr.	€ pz./pc./St.
	M 4x7	502305	

Art. Nr. 400405 T15 €

Attacco • Shank • Schaft

∅ 20x55 ∅ 25x55

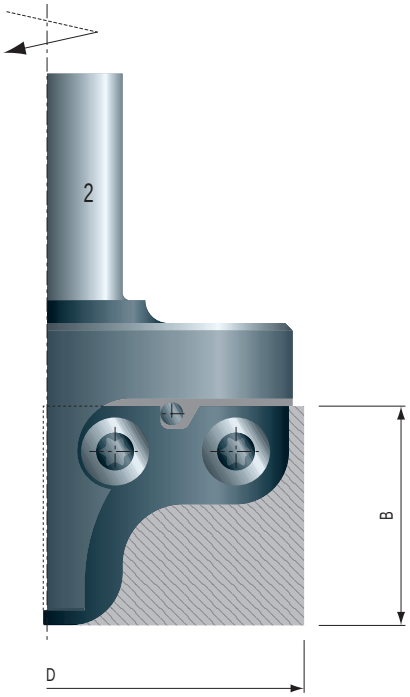

Scala/Scale/Mass 1:1

Zona profilabile
Profiling area
Profilierbare Zone

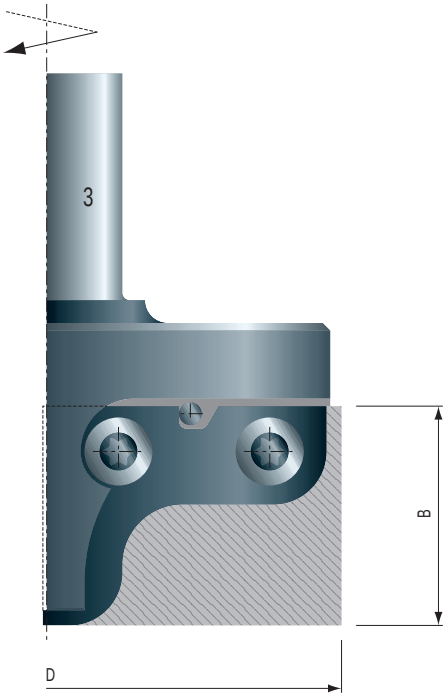

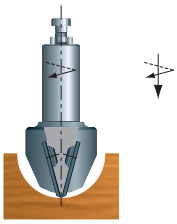

Type	Art. Nr.	D (mm)	B (mm)	Z	€
1	●PK12AM	67	29	2	
2	PK13AM	78	28	2	
3	●PK14AM	90	32	2	
4	PK14BM	105	40	2	

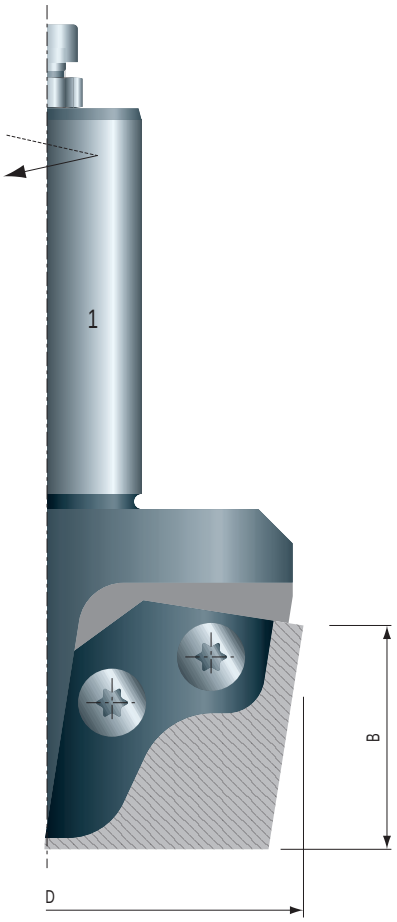

Type	Dimensioni Dimensions Abmessungen	Art. Nr.	€
1	30x35x2	CS1023	
2	35x35x2	CS1009	
3	40x40x2	CS1011	
4	40x50x2	CS1012	

Dimensioni Dimensions Abmessungen	Art. Nr.	€ pz./pc./St.
M 4x7	502305	

Art. Nr. 400405 T15 €

Scala/Scale/Mass 1:1

Zona profilabile
Profiling area
Profilierbare Zone

Attacco • Shank • Schaft
∅ 20x55 ∅ 25x55

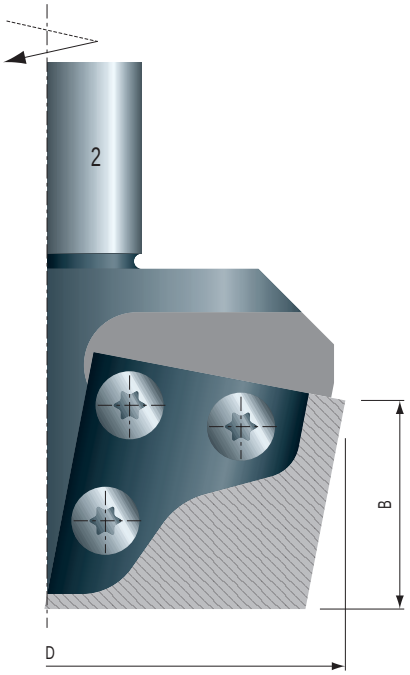

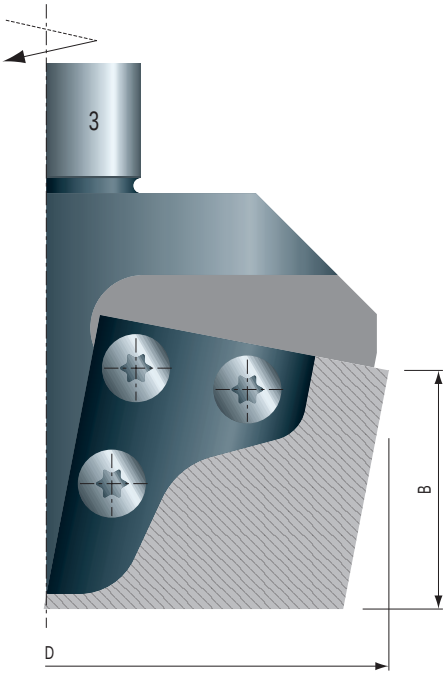

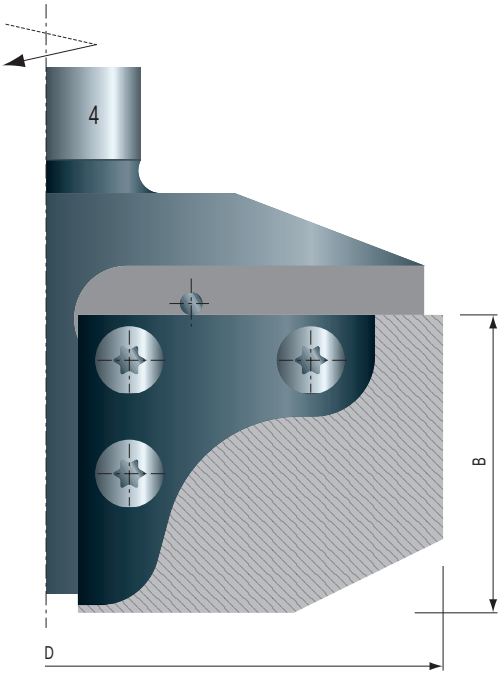

PK15 PK16
HW Z=2

PUNTE CON COLTELLI PROFILATI
DISPOSABLE PROFILED KNIFE ROUTER
WECHSELPLATTEN-PROFILFRÄSER

Attacco • Shank • Schaft
∅ 20x55 ∅ 25x55

Type	Art. Nr.	D (mm)	B (mm)	Z	€
1	●PK15FM	65	30	2	
2	PK15AM	88	30	2	
3	PK15BM	95	30	2	
4	●PK16FM	65	35	2	
5	PK16AM	92	35	2	
6	PK16BM	100	35	2	

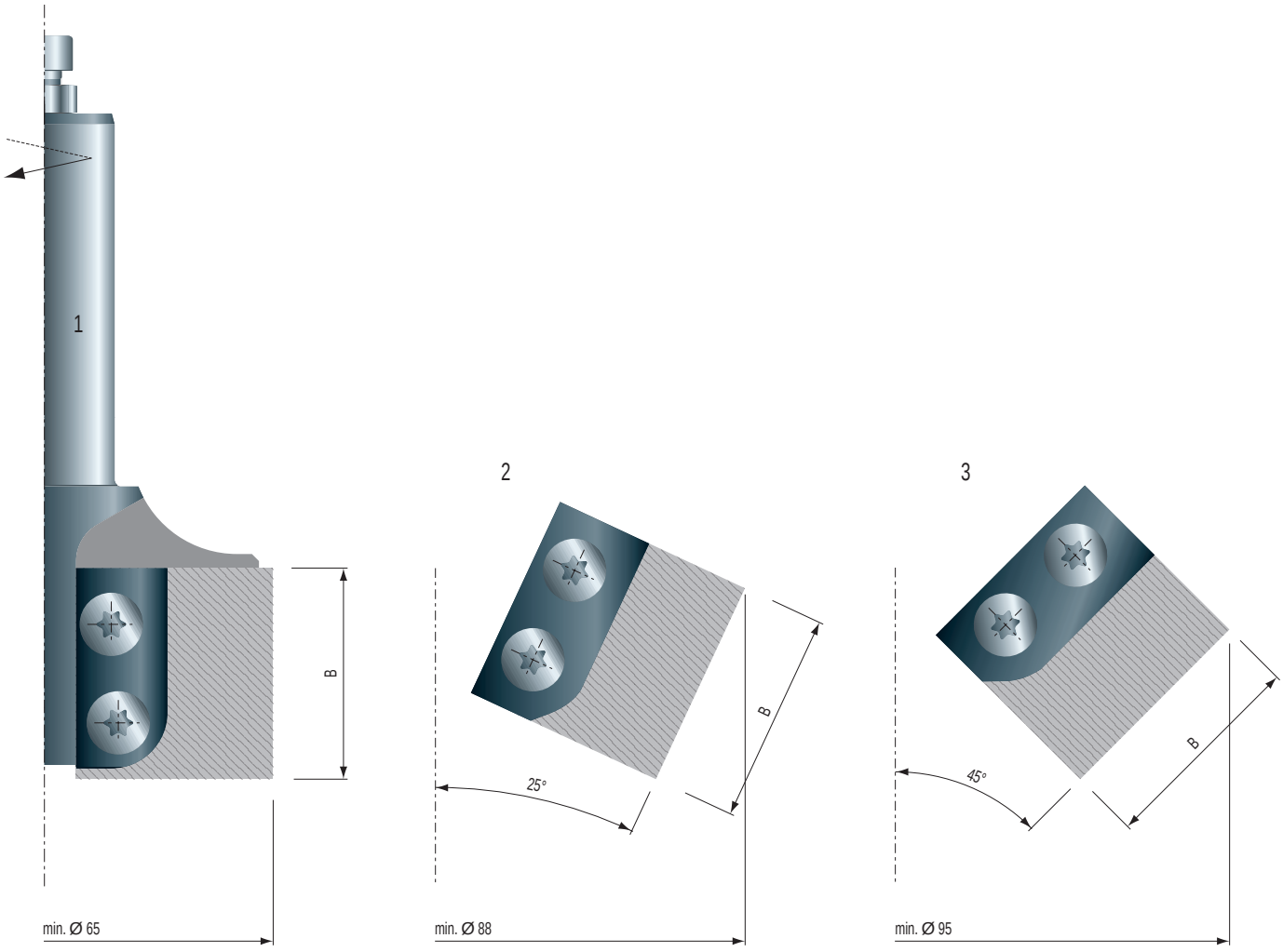

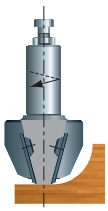

Type	Dimensioni Dimensions Abmessungen	Art. Nr.	€
1-2-3	30x30x2	CS1018	
4-5-6	35x30x2	CS1019	

Dimensioni Dimensions Abmessungen	Art. Nr.	€ pz./pc./St.
M 4x7	502305	

Art. Nr. 400405 T15 €

Scala/Scale/Mass 1:1

Zona profilabile
Profiling area
Profilierbare Zone

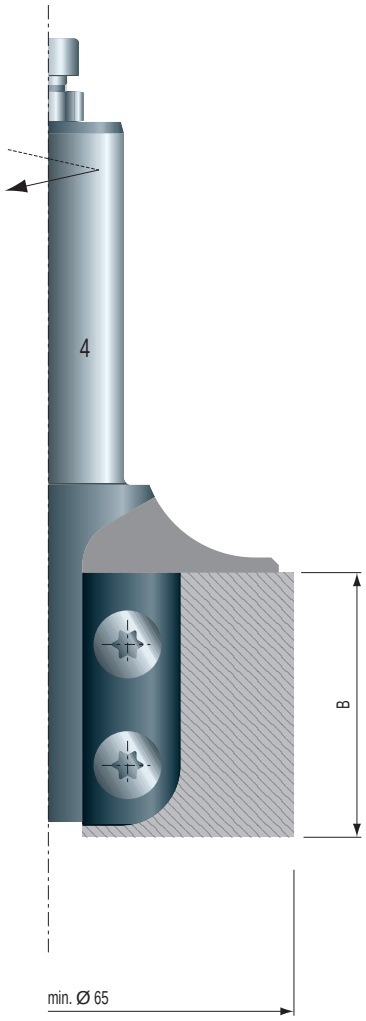

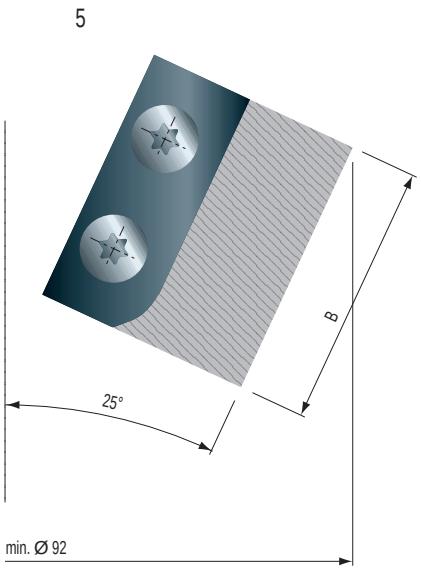

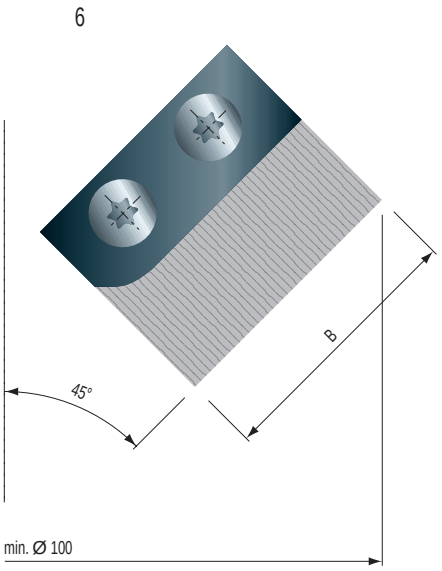

PK17 PK18
HW Z=2

PUNTE CON COLTELLI PROFILATI
DISPOSABLE PROFILED KNIFE ROUTER
WECHSELPLATTEN-PROFILFRÄSER

Attacco • Shank • Schaft
∅ 20x55 ∅ 25x55

Type	Art. Nr.	D (mm)	B (mm)	Z	€
1	●PK17FM	65	40	2	
2	PK17AM	95	40	2	
3	PK17BM	105	40	2	
4	●PK18FM	65	50	2	
5	PK18AM	105	50	2	
6	PK18BM	120	50	2	

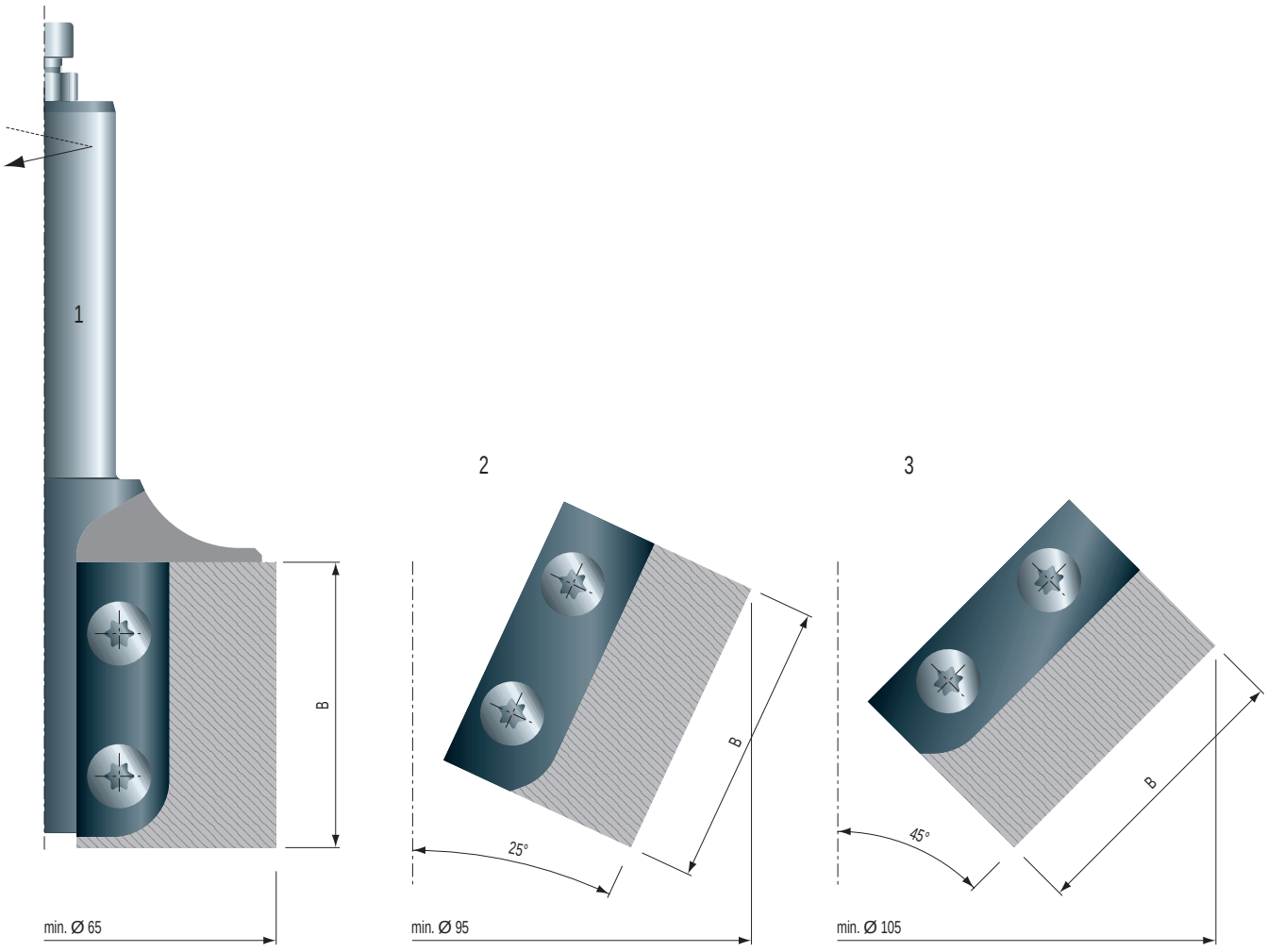

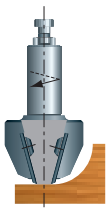

	Type	Dimensioni Dimensions Abmessungen	Art. Nr.	€
	1-2-3	40x30x2	CS1020	
	4-5-6	50x30x2	CS1021	

	Dimensioni Dimensions Abmessungen	Art. Nr.	€ pz./pc./St.
	M 4x7	502305	

Art. Nr. 400405 T15 €

Scala/Scale/Mass 1:1

Zona profilabile
Profiling area
Profilierbare Zone

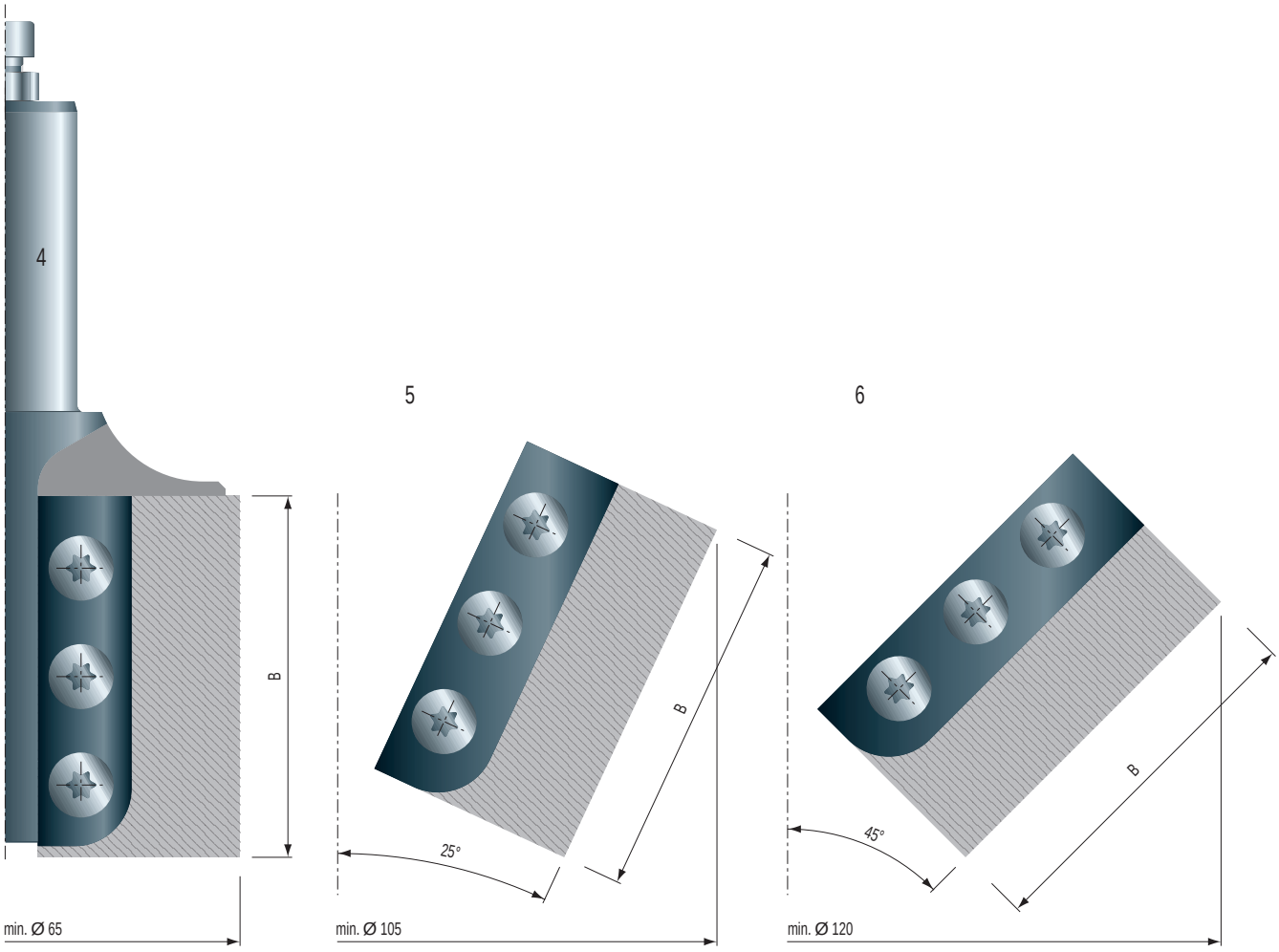

PK24 PK25 PK26 PK27 PK28 HW Z=2

PUNTE CON COLTELLI PROFILATI
DISPOSABLE PROFILED KNIFE ROUTER
WECHSELPLATTEN-PROFILFRÄSER

Attacco • Shank • Schaft
∅ 20x55 ∅ 25x55

Type	Art. Nr.	D (mm)	B (mm)	Z	€
1	PK24FM	65	50	2	
2	PK25FM	75	50	2	
3	PK26FM	65	60	2	
4	PK27FM	75	60	2	
5	PK28FM	75	80	2	

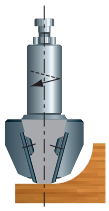

Scala/Scale/Mass 1:1

Zona profilabile
Profiling area
Profilierbare Zone

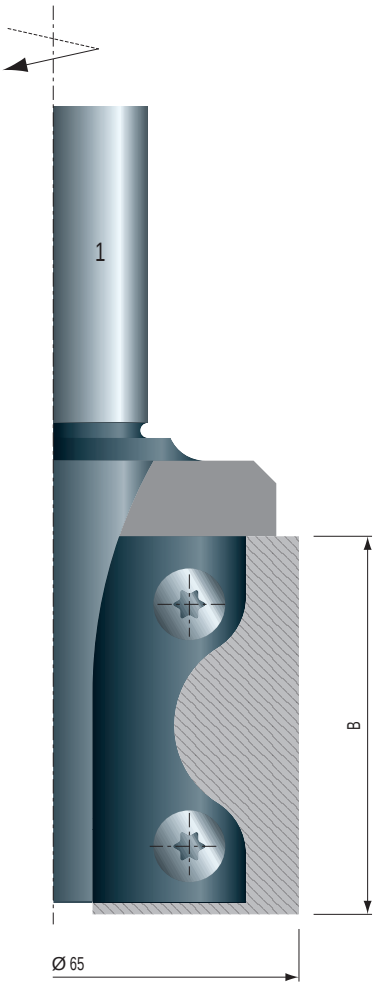

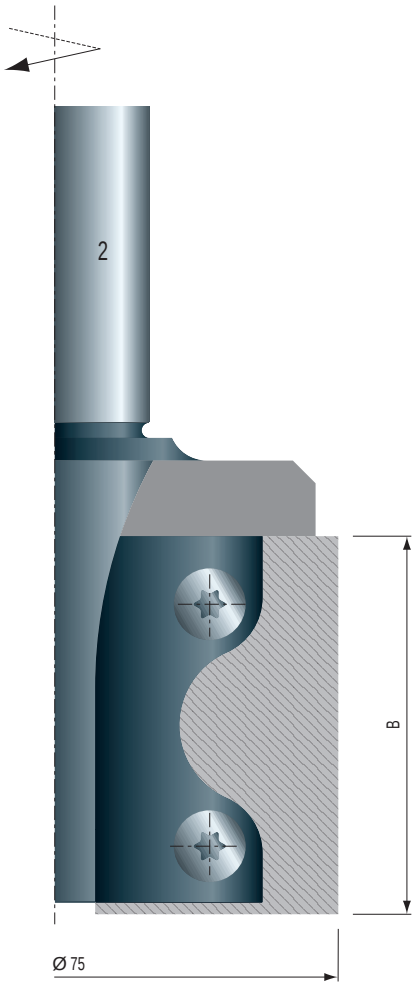

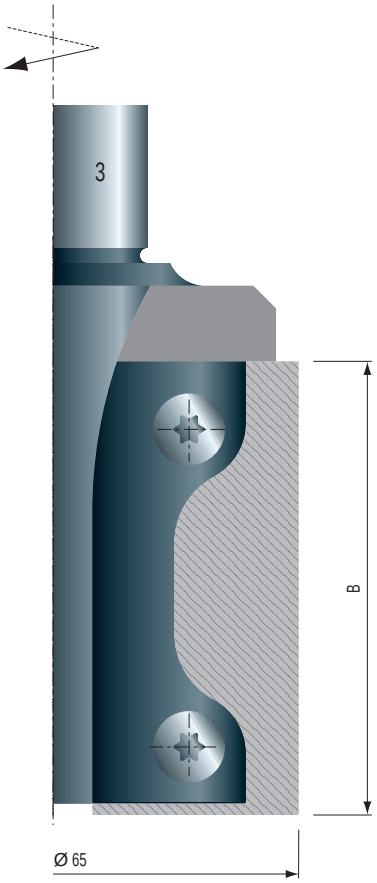

	Type	Dimensioni Dimensions Abmessungen	Art. Nr.	€
	1	50x29x2	CS1013	
	2	50x34x2	CS1014	
	3	60x29x2	CS1015	
	4	60x34x2	CS1016	
	5	80x35x2	CS1017	

	Dimensioni Dimensions Abmessungen	Art. Nr.	€ pz./pc./St.
	M 5x8	502315	

Art. Nr. 400420 T20 €

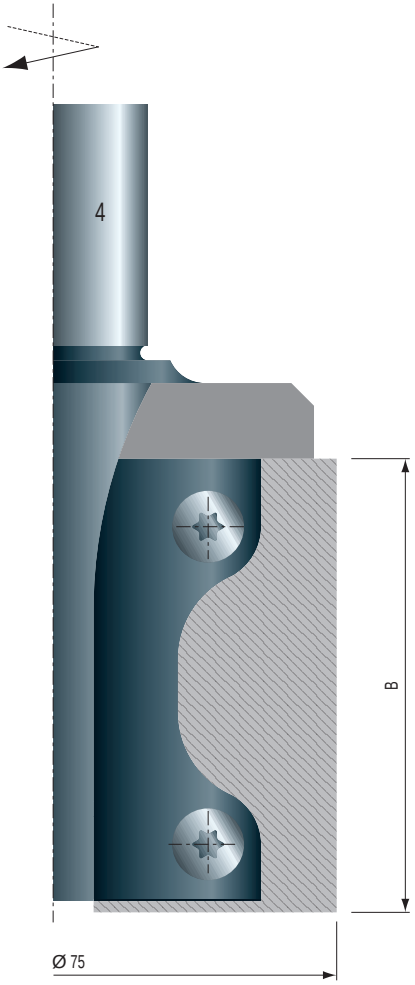

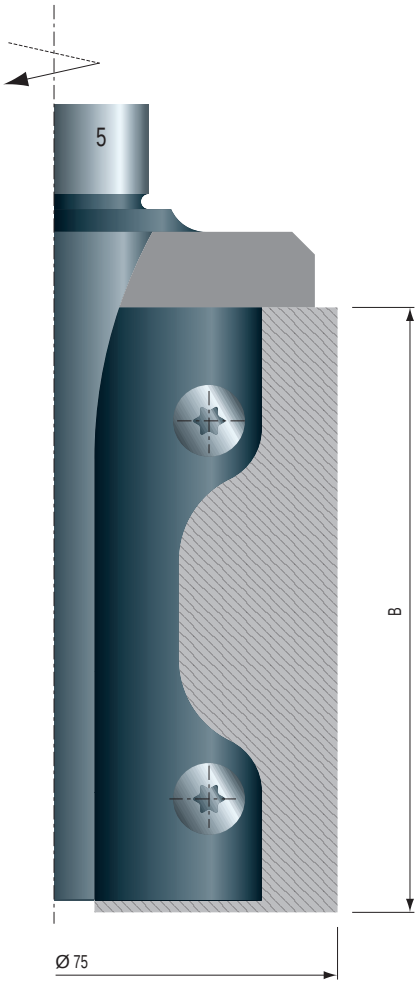

PK19
HW Z=2

PUNTE CON COLTELLI PROFILATI
DISPOSABLE PROFILED KNIFE ROUTER
WECHSELPLATTEN-PROFILFRÄSER

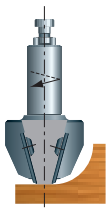

Type	Art. Nr.	D (mm)	B (mm)	Z	€
1	●PK19FM	85	75	2	
2	PK19AM	135	75	2	
3	PK19BM	160	75	2	

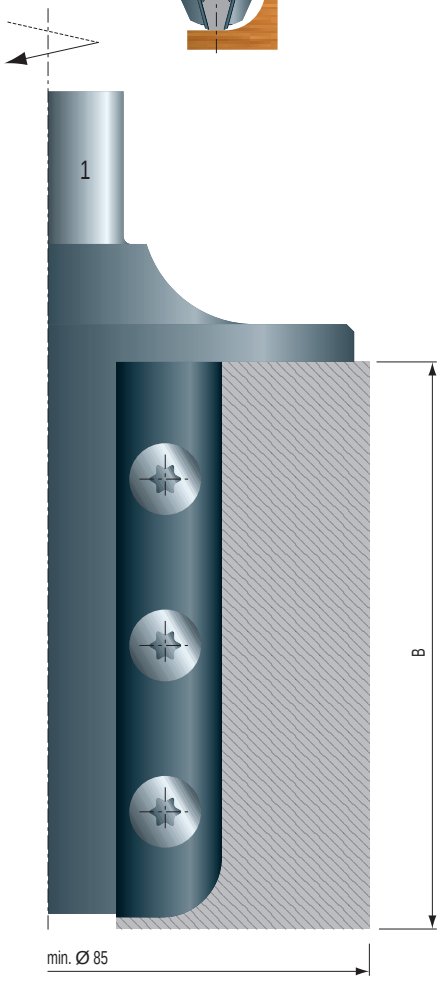

Type	Dimensioni Dimensions Abmessungen	Art. Nr.	€
1	75x35x2	CS1022	

Dimensioni Dimensions Abmessungen	Art. Nr.	€ pz./pc./St.
M 5x8	502305	

Art. Nr. 400420 T20 €

Scala/Scale/Mass 1:1

Zona profilabile
Profiling area
Profilierbare Zone

Attacco • Shank • Schaft
∅ 20x55 ∅ 25x55

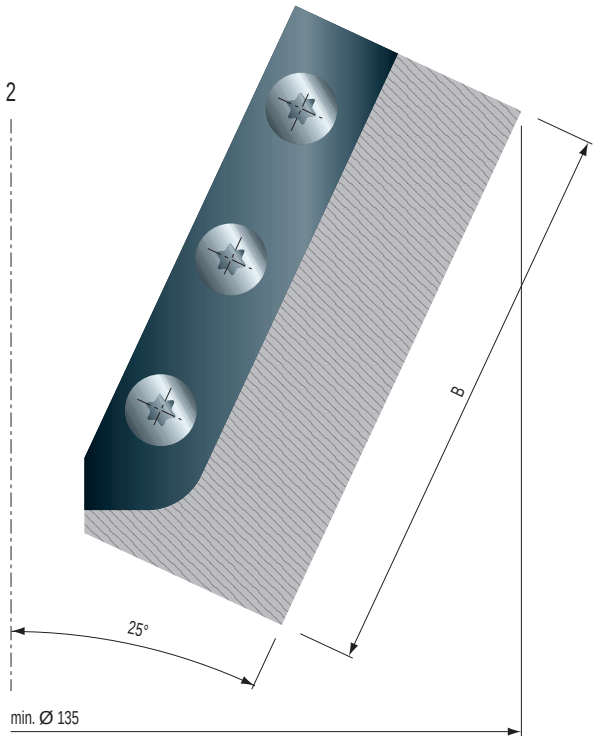

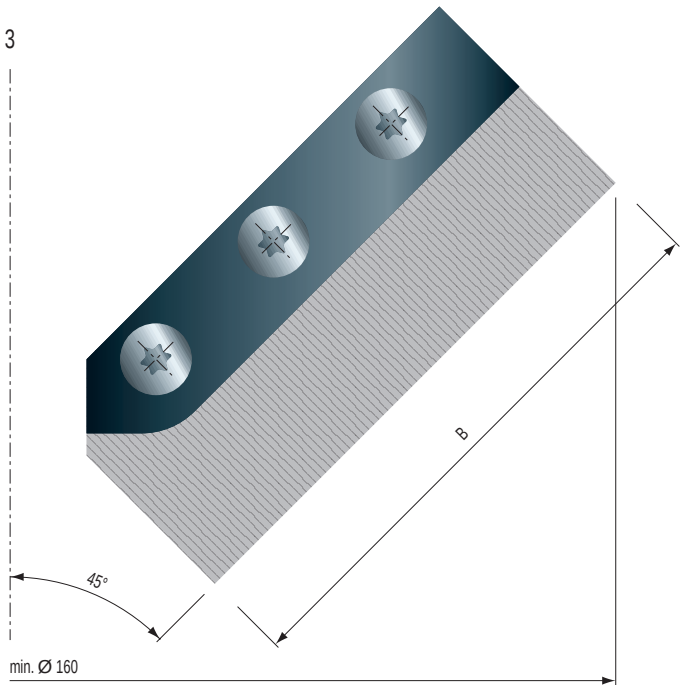

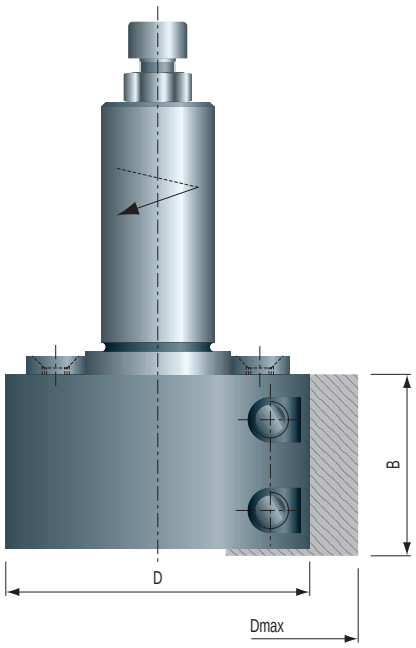

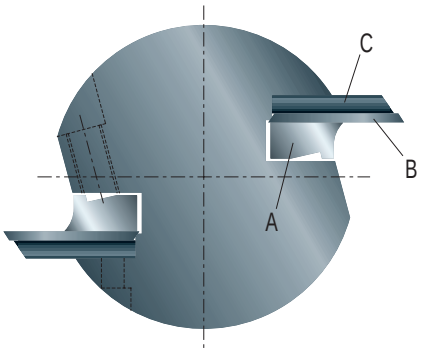

Tassello
A = Wedge
Spannbacken

Coltello
B = Knife
Messer

Controcoltello
C = Backing plate
Stutzplatte

Indicata per realizzare diversi profili.
La punta impiega coltelli in HW da 2 mm di spessore e controcoltelli in acciaio da 4 mm di spessore.

Suitable for manufacturing a great variety of different profiles, this router fits 2 HW knives of 2 mm thickness with 2 steel backing plates of 4 mm thickness.

Geeignet für die Aufnahme von einer Vielzahl unterschiedlicher Profile.
Bestehend aus 2 HW-Messern 2 mm dick und 2 Stützplatten 4 mm dick.

Type	Art. Nr.	D (mm)	B (mm)	Z	€
1	●PH44FM01	67	40	2	
2	●PH44FM02	67	50	2	
3	●PH44FM03	67	60	2	

Corpo utensile senza coltelli e controcoltelli (vedi pag. 86)

Router excluding knives and backing plates (please turn to page 86)

Werkzeugträger ohne Messer und Stützplatten (siehe Seite 86)

Ricambi Spare parts Ersatzteile				
Type (A)	1	2	3	1-2-3
Art. Nr.	303017	303016	303015	501403
Dimensioni Dimensions Abmessungen	37	47	57	M 8x16
€ pz./pc./St.				

Art. Nr. 400003 mm 4 €

Attacco • Shank • Schaft

∅ 20x55 ∅ 25x55

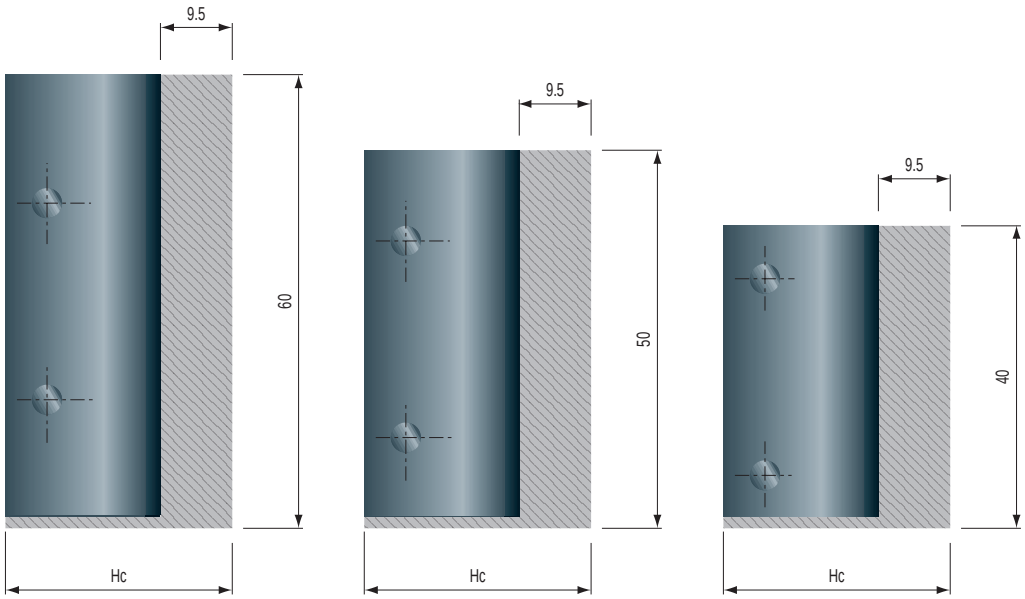

Hc (mm)	D max (mm)
30	90

Scala/Scale/Mass 1:1

Zona profilabile
Profiling area
Profilierbare Zone

PH46FM
HW Z=2

PUNTA PORTACOLTELLI PROFILATI-MULTIPROFILER
MULTIPROFILE ROUTER
WECHSELPLATTEN-MULTIPROFILER

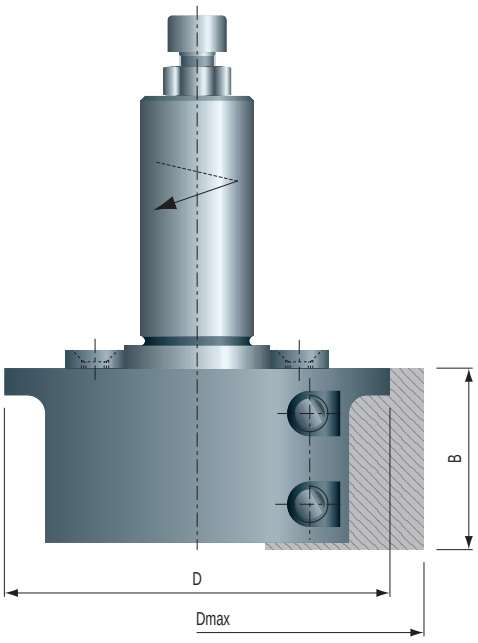

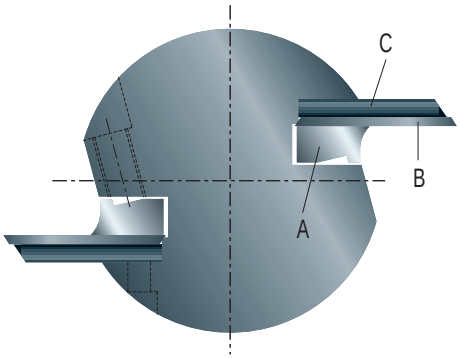

A = Tassello / Wedge / Spannbacken
B = Coltello / Knife / Messer
C = Controcoltello / Backing plate / Stutzplatte

Indicata per realizzare diversi profili.
La punta impiega coltelli in HW da 2 mm di spessore e controcoltelli in acciaio da 4 mm di spessore.

Suitable for manufacturing a great variety of different profiles, this router fits 2 HW knives of 2 mm thickness with 2 steel backing plates of 4 mm thickness.

Geeignet für die Aufnahme von einer Vielzahl unterschiedlicher Profile.
Bestehend aus 2 HW-Messern 2 mm dick und 2 Stützplatten 4 mm dick.

Type	Art. Nr.	D (mm)	B (mm)	Z	€
1	●PH46FM01	85	40	2	
2	●PH46FM02	85	50	2	
3	●PH46FM03	85	60	2	

Corpo utensile senza coltelli e controcoltelli (vedi pag. 86)

Router excluding knives and backing plates (please turn to page 86)

Werkzeugträger ohne Messer und Stützplatten (siehe Seite 86)

Ricambi Spare parts Ersatzteile				
Type (A)	1	2	3	1-2-3
Art. Nr.	303017	303016	303015	501403
Dimensioni Dimensions Abmessungen	37	47	57	M 8x16
€ pz./pc./St.				

 Art. Nr. 400003 mm 4 €

Attacco • Shank • Schaft

∅ 20x55 ∅ 25x55

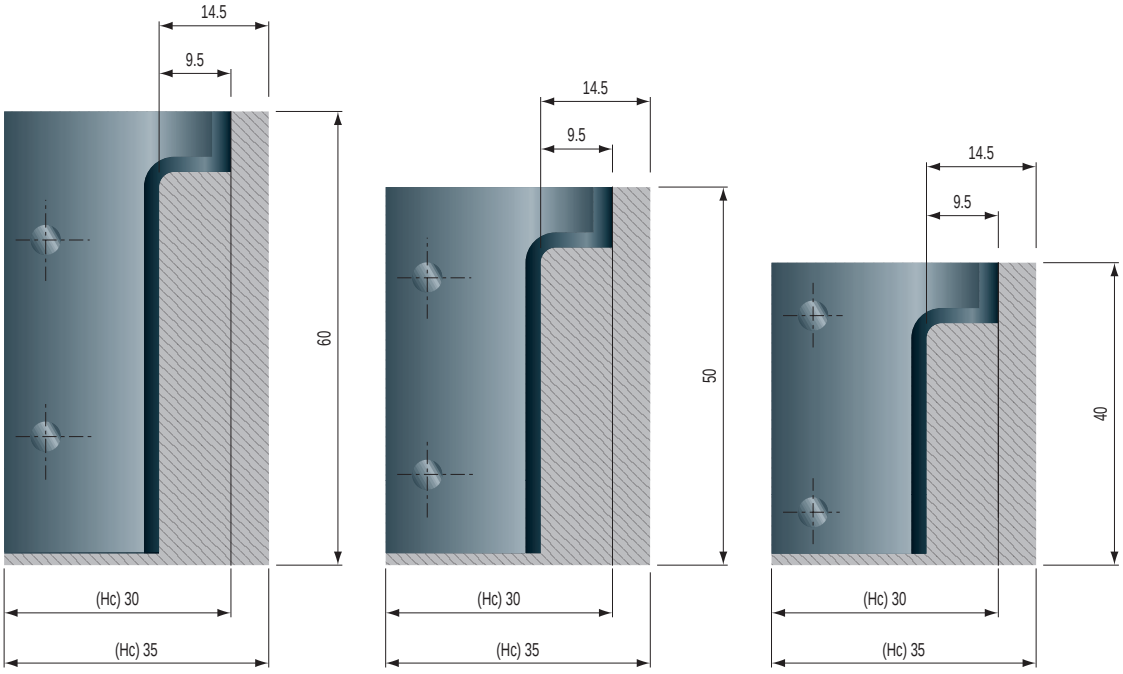

Hc (mm)	D max (mm)
30	90
35	100

Scala/Scale/Mass 1:1

Zona profilabile / Profiling area / Profilierbare Zone

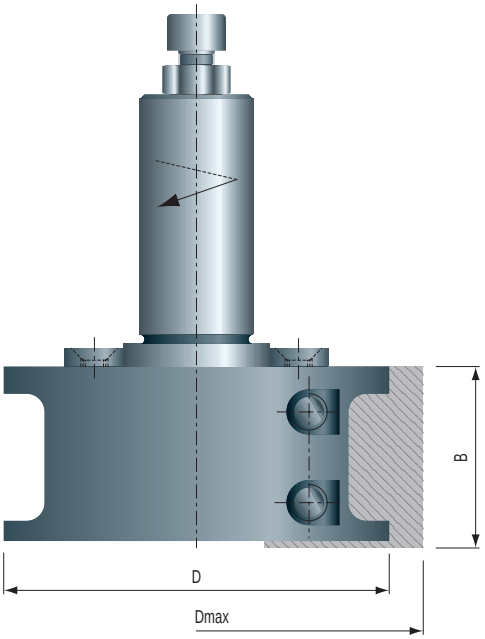

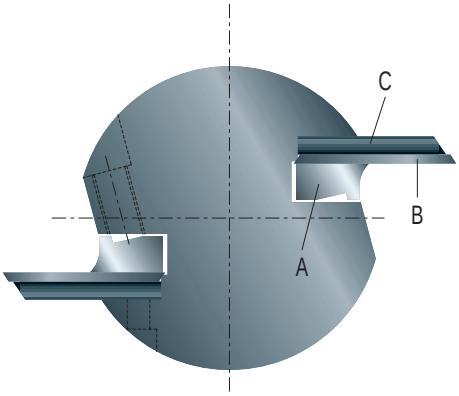

Indicata per realizzare diversi profili.
La punta impiega coltelli in HW da 2 mm di spessore e controcoltelli in acciaio da 4 mm di spessore.

Suitable for manufacturing a great variety of different profiles, this router fits 2 HW knives of 2 mm thickness with 2 steel backing plates of 4 mm thickness.

Geeignet für die Aufnahme von einer Vielzahl unterschiedlicher Profile.
Bestehend aus 2 HW-Messern 2 mm dick und 2 Stützplatten 4 mm dick.

Type	Art. Nr.	D (mm)	B (mm)	Z	€
1	●PH45FM01	85	40	2	
2	●PH45FM02	85	50	2	
3	●PH45FM03	85	60	2	

Corpo utensile senza coltelli e controcoltelli (vedi pag. 86)

Router excluding knives and backing plates (please turn to page 86)

Werkzeugträger ohne Messer und Stützplatten (siehe Seite 86)

Ricambi Spare parts Ersatzteile				
Type (A)	1	2	3	1-2-3
Art. Nr.	303017	303016	303015	501403
Dimensioni Dimensions Abmessungen	37	47	57	M 8x16
€ pz./pc./St.				

Art. Nr. 400003 mm 4 €

Attacco • Shank • Schaft

∅ 20x55 ∅ 25x55

A = Tassello / Wedge / Spannbacken
B = Coltello / Knife / Messer
C = Controcoltello / Backing plate / Stutzplatte

Hc (mm)	D max (mm)
30	90
35	100
40	110

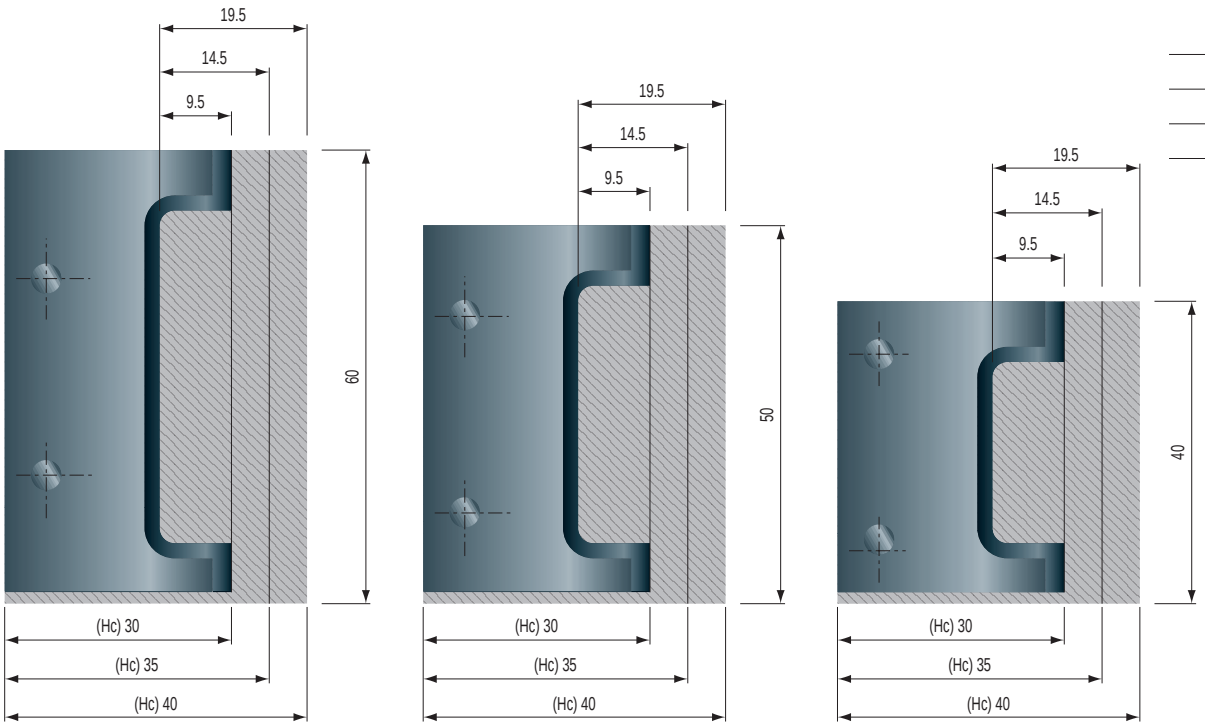

Scala/Scale/Mass 1:1

Zona profilabile
Profiling area
Profilierbare Zone

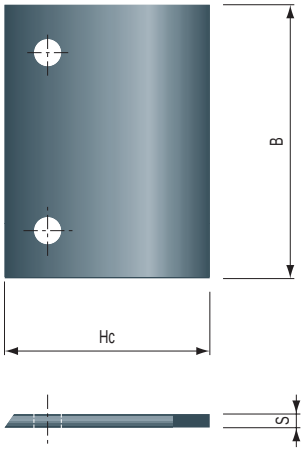

Dimensioni Dimensions Abmessungen (BxHcxS)	Coltelli profilati HW HW Profiled knives HW Profilmesser Art. Nr.	€	Coltelli grezzi HW HW Blank knives HW Blanketten Art. Nr.	€
40x30x2	CS0116		R6130232533	
40x35x2	CS0117		R6130232543	
40x40x2	CS0118		R6130232733	
50x30x2	CS0120		R6130232553	
50x35x2	CS0121		R6130232743	
50x40x2	CS0122		R6130232753	
60x30x2	CS0125		R6130232703	
60x35x2	CS0126		R6130232713	
60x40x2	CS0127		R6130232763	

Coltelli profilati (min. 6 pz. per kit)

Profiled knives (kit min. 6 pcs.)

Profilmesser (Kit min. 6 Stück)

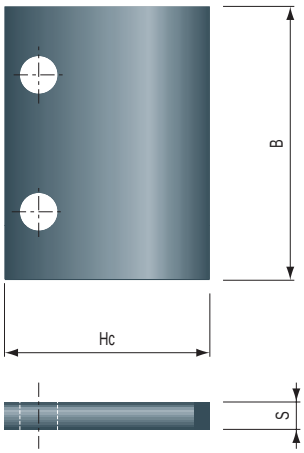

Dimensioni Dimensions Abmessungen (BxHcxS)	Controcoltelli profilati Profiled backing plates Profilierte Stützplatten Art. Nr.	€	Controcoltelli grezzi Blank backing plates Rohe Stützplatten Art. Nr.	€
39x28x4	CC0101		SCCG0101	
39x33x4	CC0102		SCCG0102	
39x38x4	CC0103		SCCG0103	
49x28x4	CC0104		SCCG0104	
49x33x4	CC0105		SCCG0105	
49x38x4	CC0106		SCCG0106	
59x28x4	CC0107		SCCG0107	
59x33x4	CC0108		SCCG0108	
59x38x4	CC0109		SCCG0109	

Controcoltelli profilati (min. 2 pz. per kit)

Profiled backing plates (kit min. 2 pcs.)

Profilierte Stützplatten (Kit min. 2 Stück)

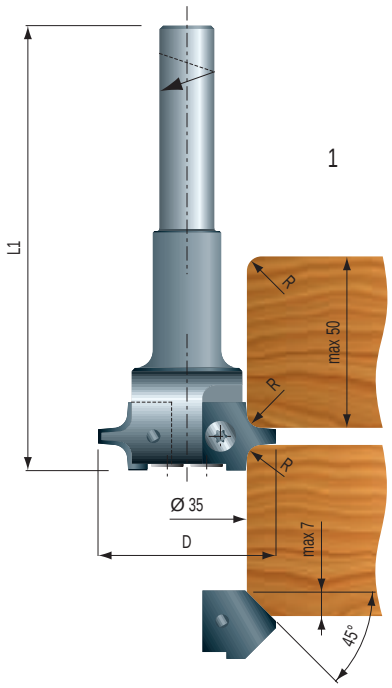

Le punte vengono fornite con coltelli intercambiabili con i profili indicati in tabella e da specificare in fase di ordine.
La punta 1 è indicata per lavorazioni standard, mentre la punta 2 permette raggiature più profonde.

These routers can be supplied equipped with any of the profiled knives listed. When order is placed, please indicate the type of knife required.
Router 1 is indicated for standard operations, while router 2 is suitable for deeper roundings.

Der Messerträger kann mit jedem der gelisteten Messer geliefert werden. Bitte bei Bestellung angeben.
Der Messerträger 1 ist die Standardausführung, Messerträger 2 ist für tiefere Profile geeignet.

Type	Art. Nr.	D (mm)	B (mm)	L1 (mm)	Z	€
1	●PH14FM01	52	20	110	2	
2	●PH14FM02	112	20	140	2	

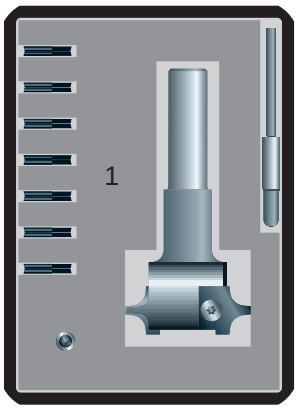

Set in cassetta composto dalla punta 1 con coltello R=3, dai coltelli R=2-4-6-45°, dalla chiave e dalla vite di ricambio.

Set in box contains router n. 1 equipped with knife R=3, knives R=2-4-6-45°, a servicing key and a spare fastening screw.

Set in Box inkl. Messerträger 1 mit Profilmesser R=3 mm und Messern R=2-4-6-45°, Ersatzschlüssel und Ersatzschraube.

Art. Nr.	€
●PH14FM1001	

Attacco • Shank • Schaft
∅ 16x50 ∅ 25x55

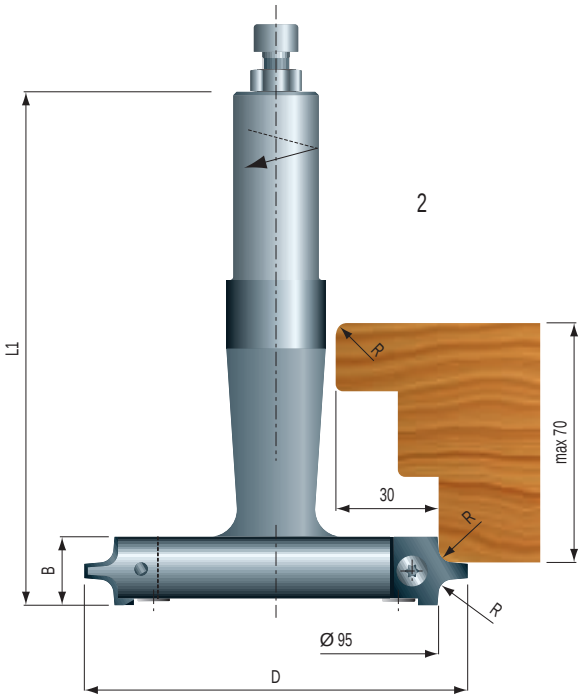

Profilo Profile Profil	Dimensioni Dimensions Abmessungen	Art. Nr.	€
R-2	20x23x2	601325	
R-3	20x23x2	601326	
R-4	20x23x2	601327	
R-5	20x23x2	601328	
R-6	20x23x2	601329	
R-7	20x23x2	601330	
R-8	20x23x2	601331	
45°	20x23x2	601332	

Dimensioni Dimensions Abmessungen	Art. Nr.	€ pz./pc./St.
M 4x6	502306	

Art. Nr. 400405 T15 €

PH12FM
HW Z=2

PUNTE PER RAGGIARE E SMUSSARE
DISPOSABLE KNIFE ROUTER FOR ROUNDING AND CHAMFERING
WECHSELPLATTEN-ABRUND- UND FASEFRÄSER

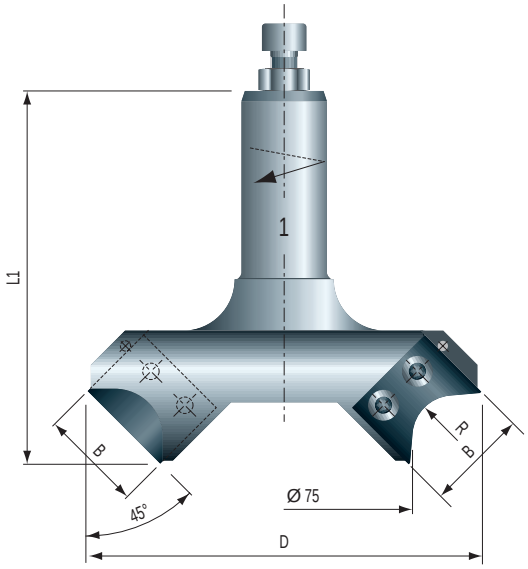

Le punte vengono fornite con coltelli intercambiabili con i profili indicati in tabella e da specificare in fase di ordine.

This router can be supplied equipped with any of the profiled knives listed. When order is placed, please indicate the type of knife required.

Der Messerträger kann mit jedem der gelisteten Messer geliefert werden. Bitte bei Bestellung angeben.

Type	Art. Nr.	D (mm)	B (mm)	L1 (mm)	Z	€
1	●PH12FM01	115	30	109	2	
2	●PH12FM02	115	30	144	2	

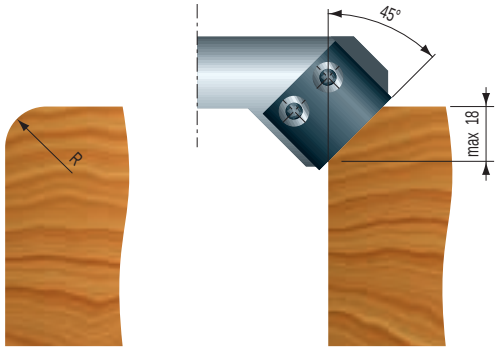

Type	Dimensioni Dimensions Abmessungen	Art. Nr.	€
R-12	30x23,5x2	601340	
R-15	30x23,5x2	601341	
R-20	30x24,3x2	601342	
45°	30x23x2	601343	

Dimensioni Dimensions Abmessungen	Art. Nr.	€ pz./pc./St.
M 4x7	502305	

Art. Nr. 400405 T15 €

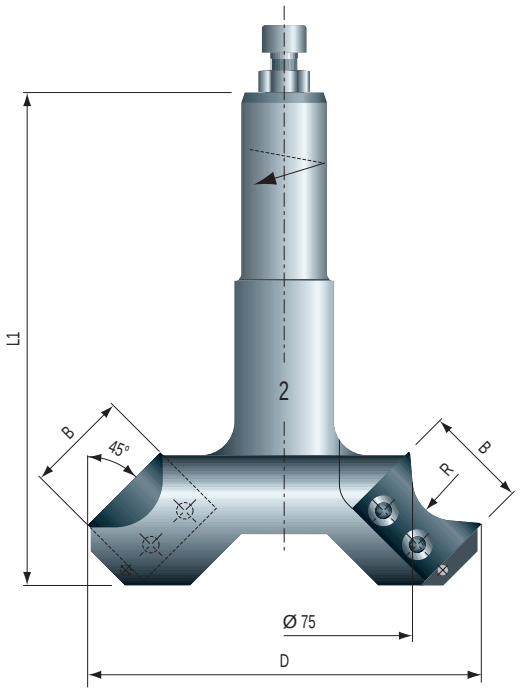

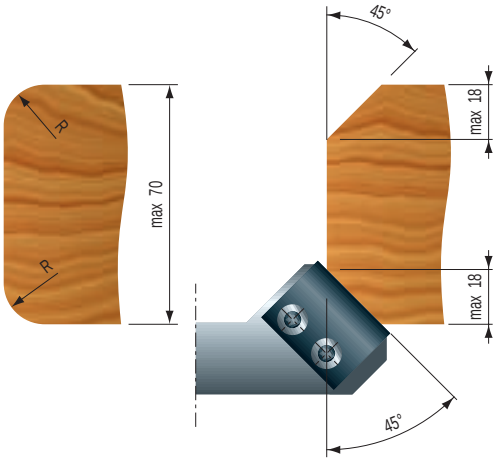

Attacco • Shank • Schaft

∅ 20x55 ∅ 25x55

GP61FM10 PH61FA

HW Z=2

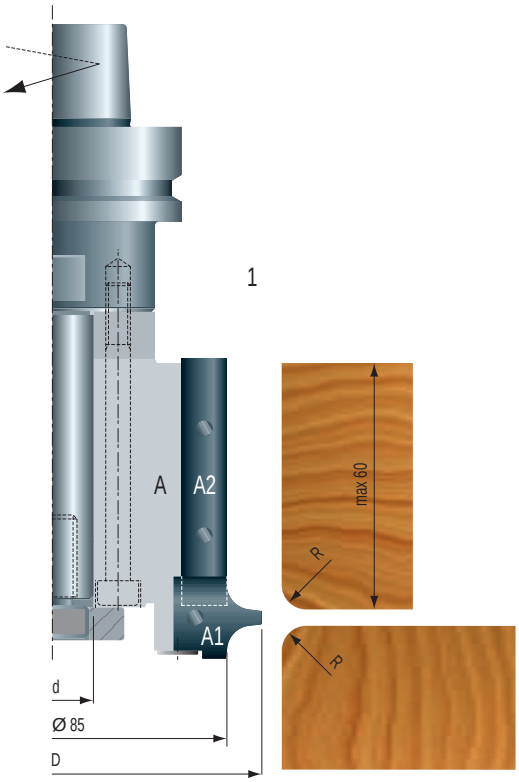

Gruppo completo di mandrino e utensile con corpo in alluminio per eseguire saggiature e smussature.
Fornito con coltello A2 e A1 con raggio o smusso a richiesta.

This router set is supplied complete with chuck and it is always equipped with straight disposable knives A2.
Knives A1 need to be selected when order is placed.

Diese Werkzeuggarnitur wird komplett montiert auf den jeweiligen Schaft geliefert. Die Messer A2 sind montiert, die jeweiligen Profilmesser A1 sind bei Bestellung anzugeben.

Set	Art. Nr.	D (mm)	d (mm)	Z		€
1	GP61FM1001	102	20	2+2	ISO 30	
	GP61FM1002	102	20	2+2	ISO 40	
	GP61FM1003	102	20	2+2	ISO 30/SCM	
	GP61FM1004	102	20	2+2	HSK 63F	

Type	Art. Nr.	D (mm)	B (mm)	d (mm)	Z	€
A	PH61FA01020	102	73	20	2+2	

	Type	Dimensioni Dimensions Abmessungen	Art. Nr.	€
A1	R-2	20x23x2	601325	
	R-3	20x23x2	601326	
	R-4	20x23x2	601327	
	R-5	20x23x2	601328	
	R-6	20x23x2	601329	
	R-7	20x23x2	601330	
	R-8	20x23x2	601331	
	45°	20x23x2	601332	
A2	0	60x12x1,5	600007	

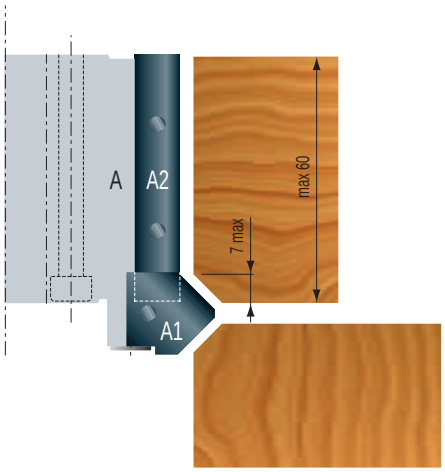

Ricambi Spare parts Ersatzteile			
Type	A1	A2	
Art. Nr.	340006	340031	501403
Dimensioni Dimensions Abmessungen	15	56	M 8x16
€ pz./pc./St.			

Art. Nr. 400114 mm 4 €

PH31FM
HW Z=2

GRUPPO REGOLABILE PER RAGGIARE E SMUSSARE
ROUNDING AND CHAMFERING ADJUSTABLE ROUTER SET
WECHSELPLATTEN-ABRUND-FASE-KOMBINATION

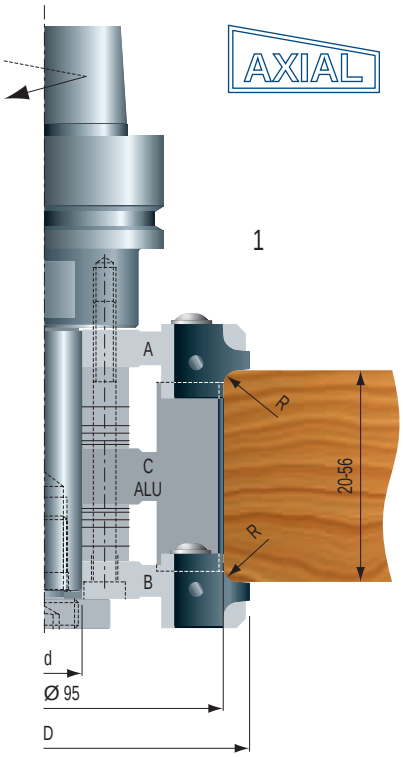

Gruppo completo di mandrino e 3 utensili registrabili mediante anelli per eseguire raggi R=2-3-4-5-6 e smussi a 45°.
In fase d'ordine specificare il coltello desiderato.

Router set complete with chuck composed of 3 adjustable cutterheads (by means of spacing rings) for rounding R=2-3-4-5-6 mm and 45° chamfering. When order is placed, please indicate the type of knife required.

Diese 3-teilige Werkzeuggarnitur wird komplett montiert auf dem jeweiligen Schaft geliefert. Die Messer C sind montiert, die jeweiligen Profilmesser A und B sind bei Bestellung anzugeben.

Set	Art. Nr.	D (mm)	d (mm)	Z		€
1	●PH31FM1001	109	20	2	ISO 30	
	●PH31FM1002	109	20	2	ISO 40	
	●PH31FM1003	109	20	2	ISO 30/SCM	
	●PH31FM1004	109	20	2	HSK 63F	

Type	Art. Nr.	D (mm)	B (mm)	d (mm)	Z	€
A	●PH31FM01020	109	20	20	2	
C	●PH31FA03020	95	50	20	2	
B	●PH31FM02020	109	20	20	2	

	Type	Dimensioni Dimensions Abmessungen	Art. Nr.	€
A-B	R-2	20x21x2	602017	
	R-3	20x21x2	602019	
	R-4	20x21x2	602021	
	R-5	20x21x2	602023	
	R-6	20x21x2	602025	
	45°	20x21x2	602026	
C	0	50x12x1,5	600006	

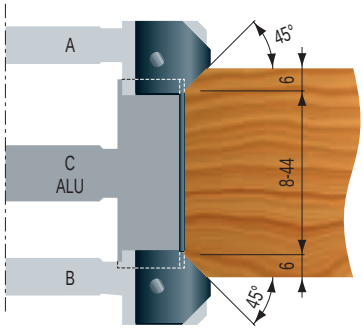

Ricambi Spare parts Ersatzteile			
Art. Nr.	PH31FM01 PH31FM02	PH31FA03	
Art. Nr.	341001	341002	501403
Dimensioni Dimensions Abmessungen	16	46	M 8x16
€ pz./pc./St.			

Art. Nr. 400114 mm 4 €

Gruppo completo di mandrino e 3 utensili registrabili mediante anelli per eseguire raggi R=8-10-12 e smussi a 45°.
In fase d'ordine specificare il coltello desiderato.

Router set complete with chuck composed of 3 adjustable cutterheads (by means of spacing rings) for rounding R=8-10-12 mm and 45° chamfering. When order is placed, please indicate the type of knife required.

Diese 3-teilige Werkzeuggarnitur wird komplett montiert auf dem jeweiligen Schaft geliefert. Die Messer C sind montiert, die jeweiligen Profilmesser D und E sind bei Bestellung anzugeben.

Set	Art. Nr.	D (mm)	d (mm)	Z		€
2	PH31FM1005	120	20	2	ISO 30	
	PH31FM1006	120	20	2	ISO 40	
	PH31FM1007	120	20	2	ISO 30/SCM	
	PH31FM1008	120	20	2	HSK 63F	

Type	Art. Nr.	D (mm)	B (mm)	d (mm)	Z	€
D	PH31FM08020	120	20	20	2	
C	PH31FA03020	95	50	20	2	
E	PH31FM09020	120	20	20	2	

AXIAL

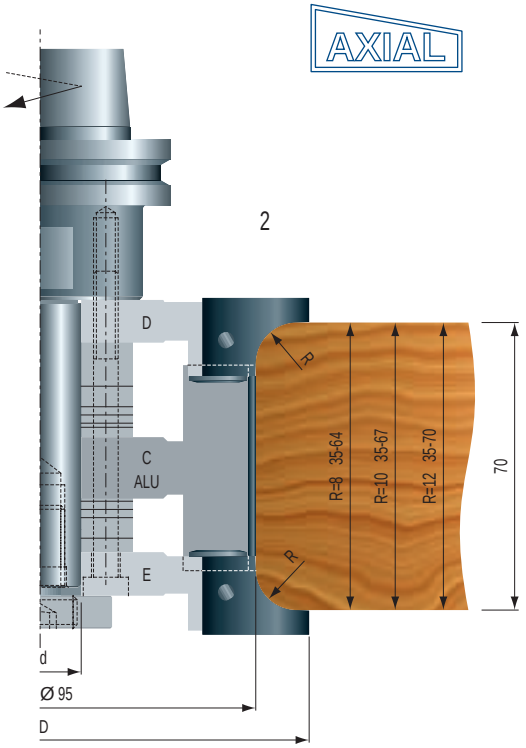

	Type	Dimensioni Dimensions Abmessungen	Art. Nr.	€
C		50x12x1,5	600006	
D	R-8	20x25x2	601350	
	R-10	20x25x2	601353	
	R-12	20x26x2	601355	
E	R-8	20x25x2	601351	
	R-10	20x25x2	601354	
	R-12	20x26x2	601356	

Ricambi Spare parts Ersatzteile			
Art. Nr.	PH31FM08 PH31FM09	PH31FA03	
Art. Nr.	341001	341002	501403
Dimensioni Dimensions Abmessungen	16	46	M 8x16
€ pz./pc./St.			

Art. Nr. 400114 mm 4 €

PH24FM
HW Z=4

PUNTA PER SPIANARE
DISPOSABLE KNIFE PLANING ROUTER
WECHSELPLATTEN-PLANFRÄSER

Attacco • Shank • Schaft
∅ 20x55 ∅ 25x55

La punta viene fornita con i coltelli tipo A indicati per spianature di media qualità. I coltelli di tipo B, forniti a richiesta, sono indicati per lavorazioni esterne senza scheggiature.

The router is supplied with knife A for planing with normal surface finishing. Knife B for external and splintering-free operations can be provided on request.

Zum Plan- und Bündigfräsen von Umleimern und breiten Ausfräsungen mit geringer Tiefe. Werkzeug bestückt mit Messer A, für mittlere Kantenqualität. Messer B ist geeignet für ausrißfreie Kanten im Außenbereich und muß extra bestellt werden.

Art. Nr.	D (mm)	B (mm)	L1 (mm)	Z	€
●PH24FM01	80	20	95	4	

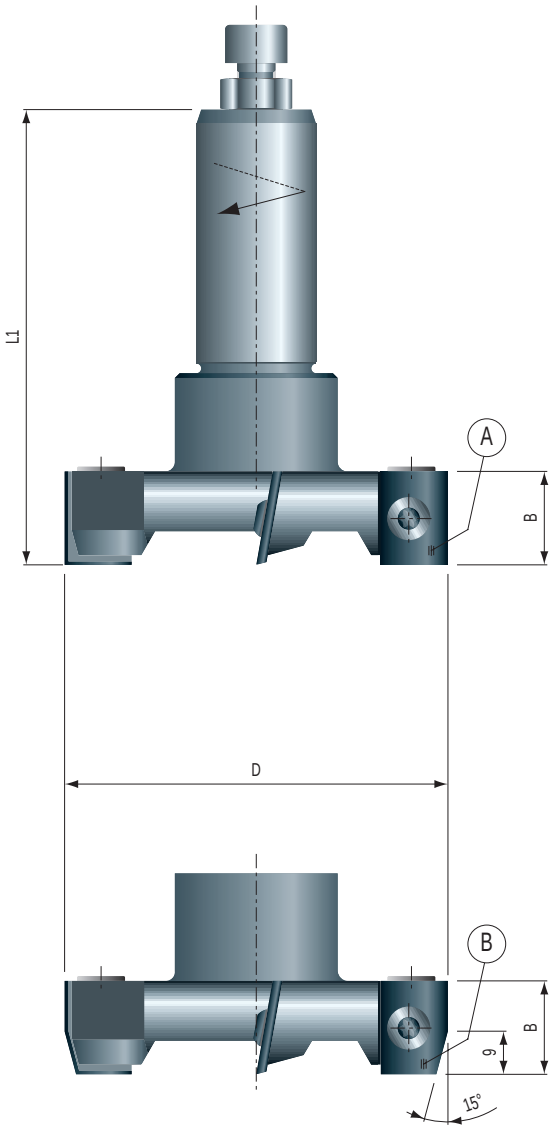

Type	Dimensioni Dimensions Abmessungen	Art. Nr.	€
A	19,6x16x2	601357	
B	19,6x15,5x2	601358	

Dimensioni Dimensions Abmessungen	Art. Nr.	€ pz./pc./St.
M 4x7	502305	

Art. Nr. 400405 T15 €

GRUPPO CON TESTINA PER INCASTRI
DISPOSABLE KNIVES GROOVING ROUTER SET
WENDENPLATTEN-LAMELLEN-NUTFRÄSER

GP27FM05
HW Z=4

Gruppo completo di mandrino e utensile con coltellini per incastri.

Router set complete with chuck for grooving.

Auf Schaft verschraubtes Nutwerkzeug für Lamellen-Verbindungen.

Art. Nr.	D (mm)	B (mm)	L1 (mm)	SxA (mm)	Z	V	€
●GP27FM05C20	100	4	84	20x55	4	4	
●GP27FM05C25	100	4	84	25x55	4	4	

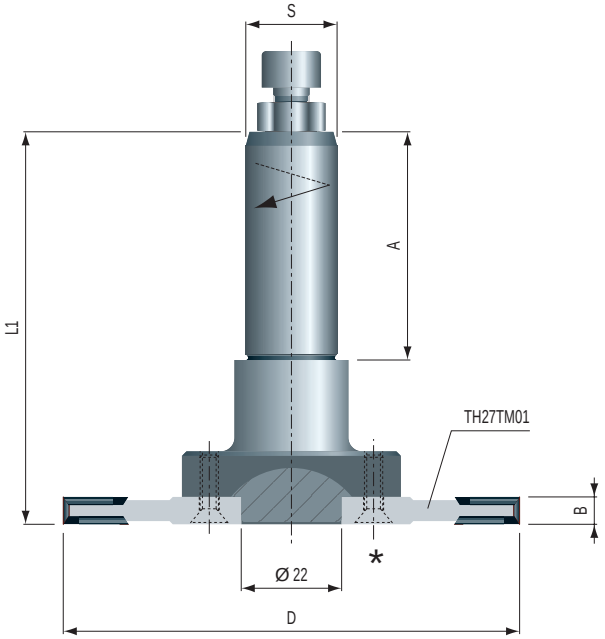

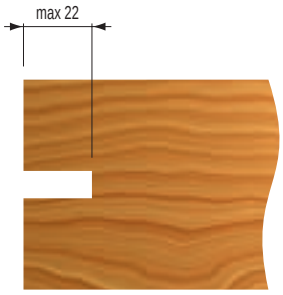

Ricambi Spare parts Ersatzteile							
	Art. Nr.	600301	500401	501101	600202	500401	501001
TH27TM01	Dimensioni Dimensions Abmessungen	18x18x1,95	M 4x3,2	Ø 12x1,7	14x14x1,2	M 4x3,2	Ø 10x1,65
	€ pz./pc./St.						

T Art. Nr. 400401 T9 €

* Vite per fissare l'utensile sul mandrino
Screw for fastening the tool on the chuck
Befestigungsschraube M 4x12 Art. Nr. 500603 €

GP60FM13
TH23TM HW Z=4

GRUPPO PER INCASTRI REGOLABILI
DISPOSABLE KNIFE ADJUSTABLE GROOVE ROUTER SET
WENDEPLATTEN-VERSTELLNUTER-SET

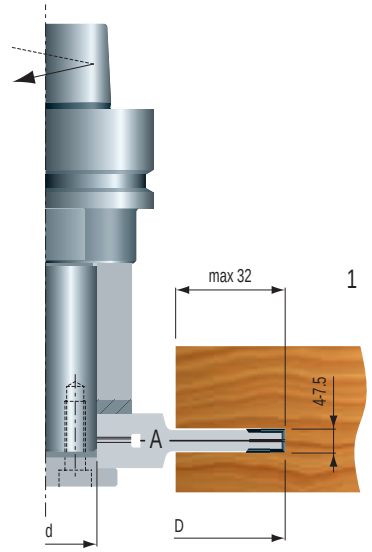

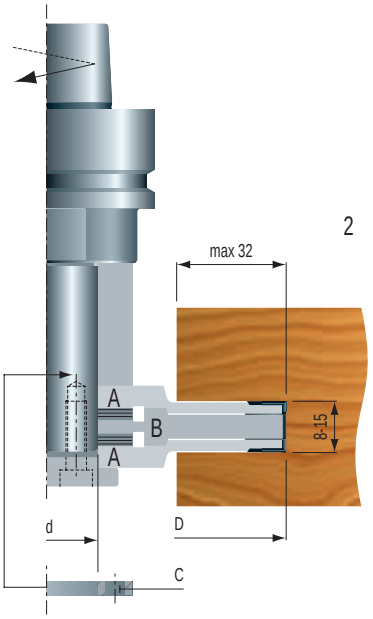

Gruppo completo di mandrino e utensili registrabili mediante anelli distanziali. Il set 1 permette una regolazione da 4-7,5 mm, mente il set 2 da 8-15 mm e da 4-7.5 togliendo l'elemento B e inserendo l'anello C.

This router set complete with chuck, is suitable for precision grooves adjustable by means of spacing rings.
Set 1 is adjustable from 4-7,5 mm, while set 2 from 8-15 mm and interchanging cutterhead B with ring C, from 4 to 7,5 mm.

Die Werkzeuge werden komplett montiert mit den entsprechenden Zwischenringen, auf dem jeweiligen Schaft geliefert. Set 1, ein zweiteiliges Werkzeug, Verstellbereich 4-7,5 mm, Set 2 ein dreiteiliges Werkzeug, Verstellbereich 8-15 mm. Beim Einsatz von Set 2 als 2-teiliges Werkzeug ist der mitgelieferte Klemmring C zu verwenden.

Set	Art. Nr.	D (mm)	d (mm)	Z	V		€
1	●GP60FM1301	140	30	4	4	ISO 30	
	●GP60FM1302	140	30	4	4	ISO 40	
	●GP60FM1303	140	30	4	4	ISO 30/SCM	
	●GP60FM1304	140	30	4	4	HSK 63F	

Type	Art. Nr.	D (mm)	B (mm)	d (mm)	Z	V	€
A	●TH23TM01030	140	4-7,5	30	4	4	
B	●TH23TM02030	140	7,65	30	2		

Set	Art. Nr.	D (mm)	B (mm)	d (mm)	Z	V	€
A+B	●TH23TM20030	140	8-15	30	4+2	4	

Set	Art. Nr.	D (mm)	d (mm)	Z	V		€
2	●GP60FM1305	140	30	4+2	4	ISO 30	
	●GP60FM1306	140	30	4+2	4	ISO 40	
	●GP60FM1307	140	30	4+2	4	ISO 30/SCM	
	●GP60FM1308	140	30	4+2	4	HSK 63 F	

Type	Art. Nr.	€
C	132067	

Ricambi Spare parts Ersatzteile							
	Art. Nr.	600301	500401	501101	600202	500401	501001
TH23TM01030	Dimensioni Dimensions Abmessungen	18x18x1,95	M 4x3,2	Ø 12x1,7	14x14x1,2	M 4x3,2	Ø 10x1,65
	€ pz./pc./St.						

Art. Nr. 400401 T9 €

Ricambi Spare parts Ersatzteile				
	Art. Nr.	600001	502403	350021
TH23TM02030	Dimensioni Dimensions Abmessungen	7,65x12x1,5	M 5x18	6,8
	€ pz./pc./St.			

Art. Nr. 400420 T20 €

Gruppo completo di mandrino e utensili registrabile da 11-21 mm mediante anelli distanziali.

This tooling set complete with chuck is suitable for adjustable precision grooves, by means of spacing rings, from 11 to 21 mm.

Dieses Werkzeug wird komplett auf dem jeweiligen Schaft montiert ausgeliefert, inkl. den entsprechenden Zwischenringen.

Set	Art. Nr.	D (mm)	d (mm)	Z	V		€
1	●GP60FM0905	150	30	4	4	ISO 30	
	●GP60FM0906	150	30	4	4	ISO 40	
	●GP60FM0907	150	30	4	4	ISO 30/SCM	
	●GP60FM0908	150	30	4	4	HSK 63F	

Type	Art. Nr.	D (mm)	B (mm)	d (mm)	Z	V	€
A	●PH60FM17030	150	11-21	30	4	4	

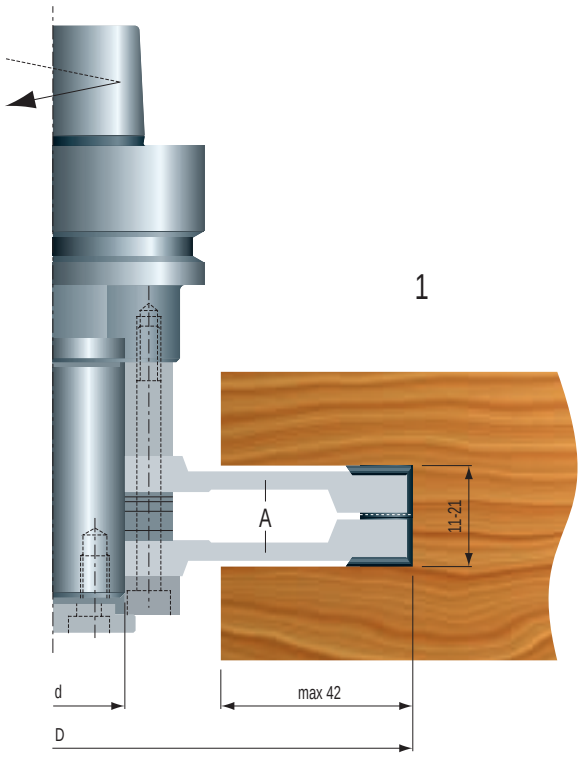

Ricambi Spare parts Ersatzteile						
	Art. Nr.	600019	502403	350023	600201	500002
PH60FM17030	Dimensioni Dimensions Abmessungen	10,6x12x1,5	M 5x18	9	14x14x2	M 5x7
	€ pz./pc./St.					

Art. Nr. 400420 T20 €

RICAMBI
SPARE PARTS
ERSATZTEILE

VITI TIPO TORX PER FISSAGGIO COLTELLI
TORX TYPE SCREWS FOR KNIFE FIXING
TORX-SCHRAUBEN FÜR MESSER

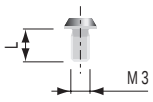

TORX
T8

MxL (mm)	Art. Nr.	€/kit*
M 3x7	502307	

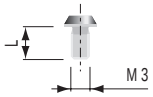

TORX
T9

MxL (mm)	Art. Nr.	€/kit*
M 3x4	502331	

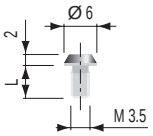

TORX
T15

MxL (mm)	Art. Nr.	€/kit*
M 3,5x4,8	502310	

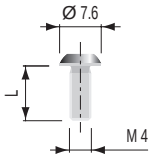

TORX
T15

MxL (mm)	Art. Nr.	€/kit*
M 4x5	502330	
M 4x6	502301	
M 4x10	502302	
M 4x12	502303	

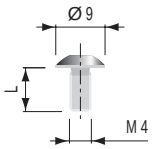

TORX
T15

MxL (mm)	Art. Nr.	€/kit*
M 4x6	502306	
M 4x7	502305	

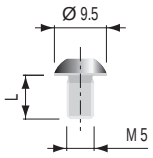

TORX
T20

MxL (mm)	Art. Nr.	€/kit*
M 5x8	502315	

*** 1 kit = 10 pz./pcs./St.**

RICAMBI
SPARE PARTS
ERSATZTEILE

VITI TIPO TORX PER FISSAGGIO RASANTI
TORX TYPE SCREWS FOR SPURS FIXING
TORX-SCHRAUBEN FÜR VORSCHNEIDER

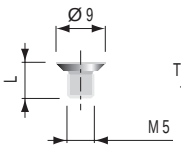

TORX
T15

MxL (mm)	Art. Nr.	€/kit*
M 5x6,5	500002	
M 5x5,1	500004	

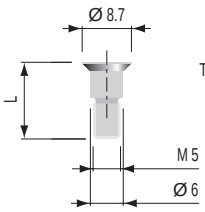

TORX
T20

MxL (mm)	Art. Nr.	€/kit*
M 5x14	500003	

*** 1 kit = 10 pz./pcs./St.**

LAME CIRCOLARI PER INCASTRI
GROOVE-SAW BLADES
FLACHZAHN-NUTKREISSÄGEBLÄTTER

N03
HW

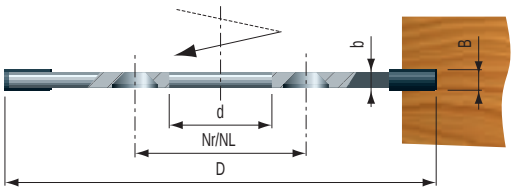

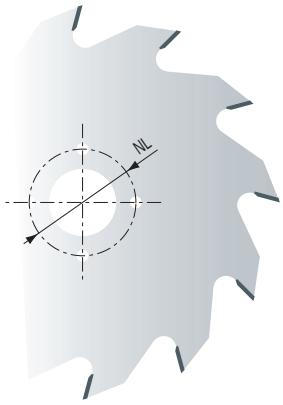

Art. Nr.	D (mm)	B/b (mm)	d (mm)	Z	Nr/NL (mm)	€
N031250412030	125	4/2,8	30	12	4/48	
N031250512030	125	5/3,5	30	12	4/48	
N031250612030	125	6/3,5	30	12	4/48	
N031250812030	125	8/6	30	12	4/48	
N031251012030	125	10/8	30	12	4/48	
N031500412030	150	4/2,8	30	18	4/48	
N031500512030	150	5/3,5	30	18	4/48	
N031500612030	150	6/3,5	30	18	4/48	
N031500812030	150	8/6	30	18	4/48	
N031501012030	150	10/8	30	18	4/48	
N031800412030	180	4/2,8	30	18	4/48	
N031800512030	180	5/3,5	30	18	4/48	
N031800612030	180	6/3,5	30	18	4/48	
N031800812030	180	8/6	30	18	4/48	
N031180012030	180	10/8	30	18	4/48	

LAME CIRCOLARI UNIVERSALI
UNIVERSAL CIRCULAR SAW BLADES
UNIVERSALKREISSÄGEBLÄTTER

U14
HW

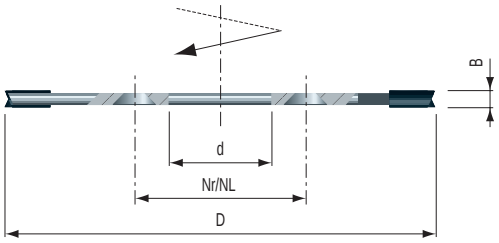

Art. Nr.	D (mm)	B (mm)	d (mm)	Z	Nr/NL (mm)	€
U1410032024030	100	3,2	30	24	4/48	
U1415032024030	150	3,2	30	24	4/48	
U1418032030030	180	3,2	30	30	4/48	
U1420032034030	200	3,2	30	34	4/48	
U1425032042030	250	3,2	30	42	4/48	

MANDRINO PORTALAME
CHUCK FOR CIRCULAR SAW BLADES
FRÄSDORN-SÄGEBLATTAUFNAHME

MN02

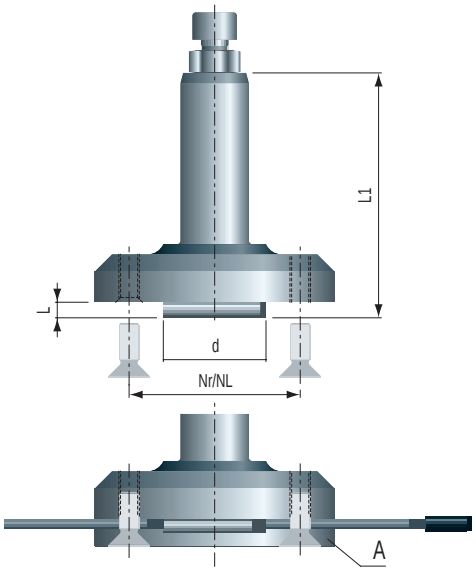

Attacco • Shank • Schaft

∅ 20x55 ∅ 25x55

Le lame con spessore corpo fino a 3,5 mm vengono bloccate con l'anello A. Le lame o utensili con corpi da 3,5 mm a 10 mm vengono bloccati direttamente sul mandrino.

Saw blades with body up to 3,5 mm thickness are fastened on the chuck using ring A. Saw blades with body from 3,5 mm to 10 mm are fastened directly on the chuck.

Sägeblätter mit Stammblattstärke bis 3,5 mm werden mit Ring A gespannt. Werkzeuge mit Stammblatt- oder Nabenstärke von 3,5-10 mm werden direkt mit den 4 Senkkopfschrauben an der Aufnahme fixiert.

Art. Nr.	d (mm)	L (mm)	L1 (mm)	Nr/NL (mm)	€
MN02FC10	30	4	85	4/48	

Type	Art. Nr.	Dimensioni (mm) Dimensions (mm) Abmessungen (mm)	€
A	130034	60x4x30	

Art. Nr. 500605 M 6x16 €

Art. Nr. 400114 4 mm €

LAME CIRCOLARI PER AGGREGATI CNC
SAW BLADES FOR C.N.C. MACHINE UNITS
HW-KREISSÄGEBLÄTTER FÜR CNC-MASCHINEN

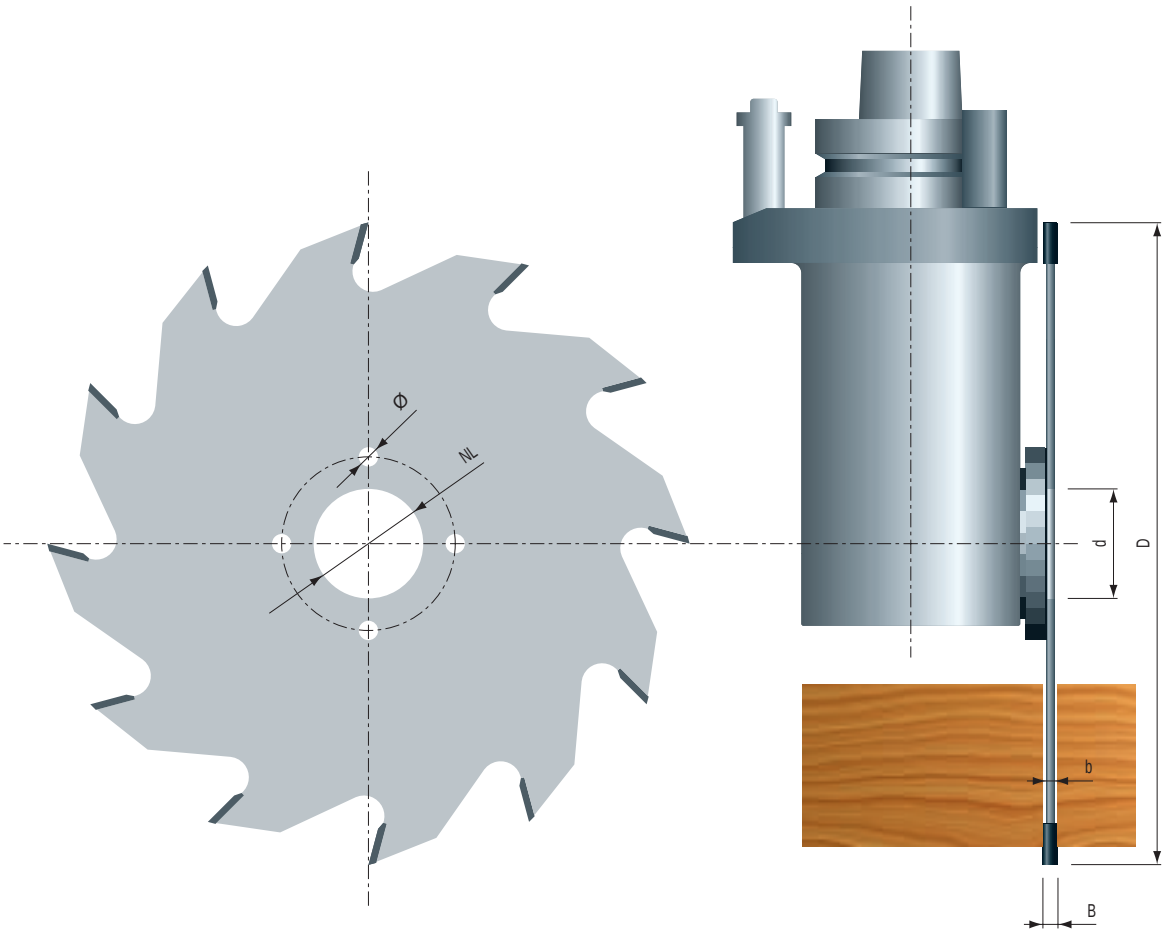

Macchina/lavorazione Machine/working Sägemaschine/Ausführung	Art. Nr.	Type	D (mm)	B/b (mm)	d (mm)	Z	Nr/Ø/NL (mm)	€
*	N031500312030	A	150	3/2	30	12	4/6/48	
~~*~~	U051502824030	B	150	2,8/1,8	30	24	4/6/48	
SCM / *	U0415032024030	B	150	3,2/2,2	30	24		
HOMAG / **	U051803230030	B	180	3,2/2,2	30	30	4/5,5/52	
HOMAG / **	U051803254030	B	180	3,2/2,2	30	54	4/5,5/52	
SCM / **	U0418032030030	B	180	3,2/2,2	30	30		
HOMAG / **	U052402834030	B	240	2,8/1,8	30	34	4/5,5/52	
IMA / **	U052202834030	B	220	2,8/1,8	30	34	4/6,5/60	
BIESSE / **	U051803234035	B	180	3,2/2,2	35	30	1/6/50	
BIESSE / **	U051803254035	B	180	3,2/2,2	35	54	1/6/50	
BIESSE / **	U052503242035	B	250	3,2/2,2	35	42	1/6/50	

* **Lungovena**
Along the grain
Längsschnitt
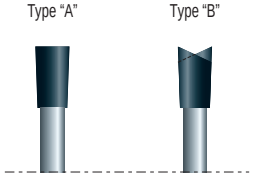
** **Intestatura**
Across the grain
Querschnitt